THIS DRAWING IS UNPUBLISHED.
VERTRAULICHE UNVEROEFFENTLICHTE ZEICHNUNG
© COPYRIGHT 2009 Tyco Electronics AMP GmbH

RELEASED FOR PUBLICATION - 2009
FREI FUER VEROEFFENTLICHUNG
ALL RIGHTS RESERVED.
ALLE RECHTE VORBEHALTEN.

MATED WITH
PASSEND ZU
SEE NOTE 15

LOC	DIST
A1	-

PROJEKT NR. EGATN09065

REVISIONS
AENDERUNGEN

P	LTR	DESCRIPTION BESCHREIBUNG	DATE	DWN	APVD
	C1	Color of Slides clarified. see PCN E-12-008112	02MAY2012	NP	FE
	D	Cavity block improved. see PCN E-15-015570	30MAY2016	NP	FE
	D1	Drawing adaption on tool. see PCN E-16-017606	13DEC2016	AKA	FE
	D2	NOTE 11 UPDATED BY ADDING COVER PN	27FEB2024	PS	AW

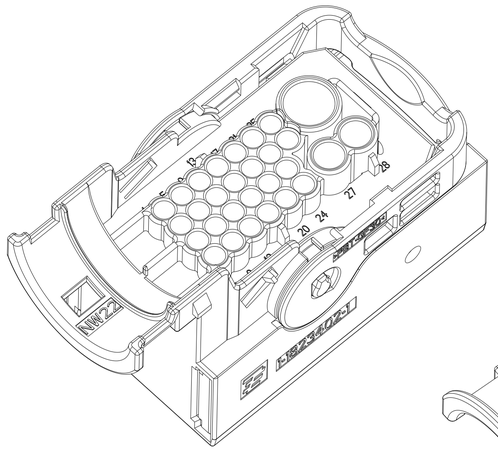

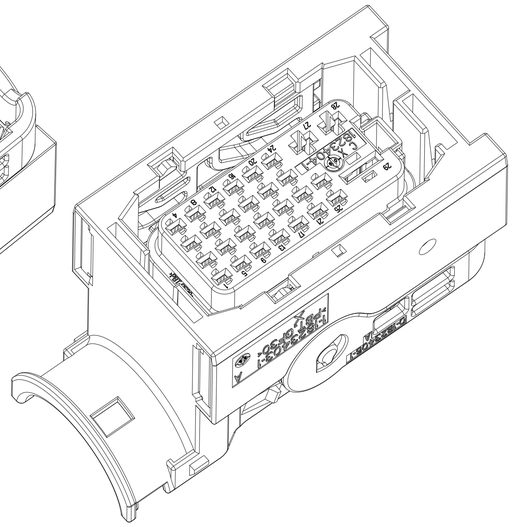

DELIVERY CONDITIONS:
Lieferzustand:

2nd LOCKING DEVICE IN PRE LOCKED POSITION
2. Kontaktsicherung in Vorraststellung

LEVER IN LOCKED POSITION
Hebel in Verriegelungsstellung

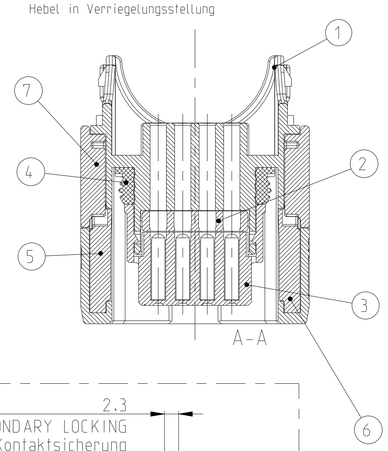

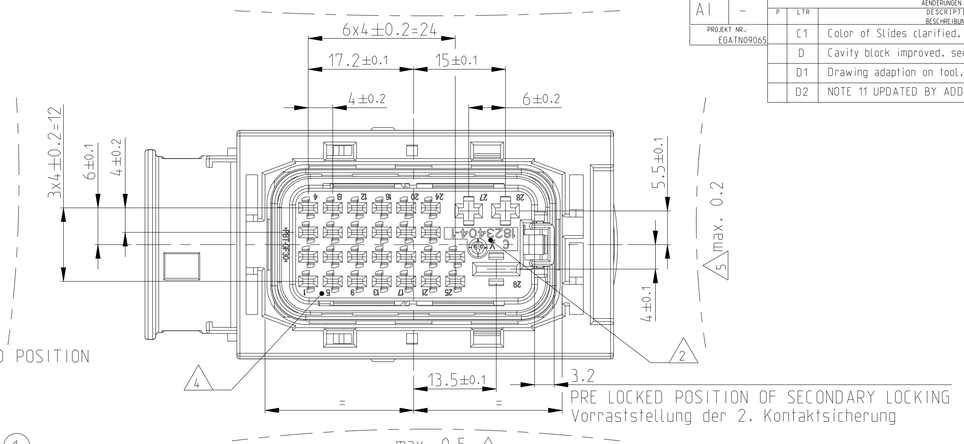

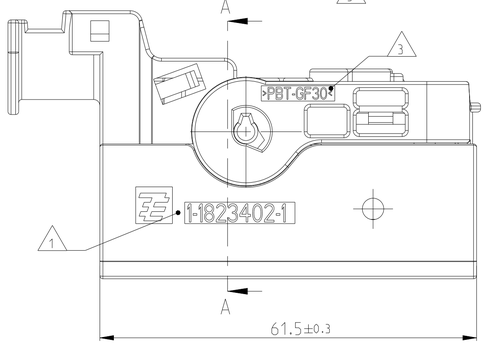

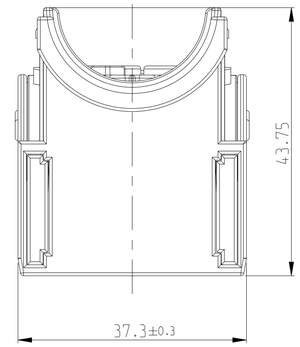

1-1823402-1
CODING A
Kodierung A

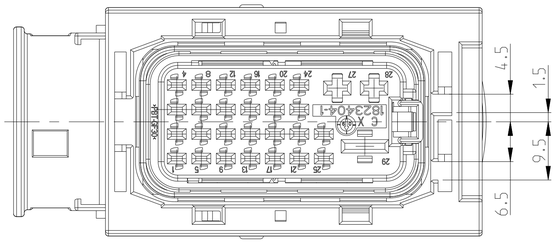

LOCKED POSITION OF SECONDARY LOCKING
Entraststellung der 2. Kontaktsicherung
LOCKING DISTANCE 0.9 MM
Verschiebeweg 0.9mm

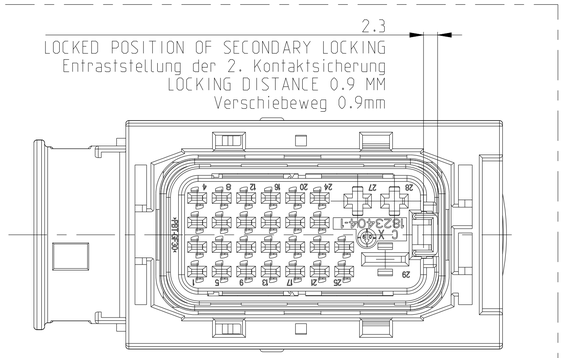

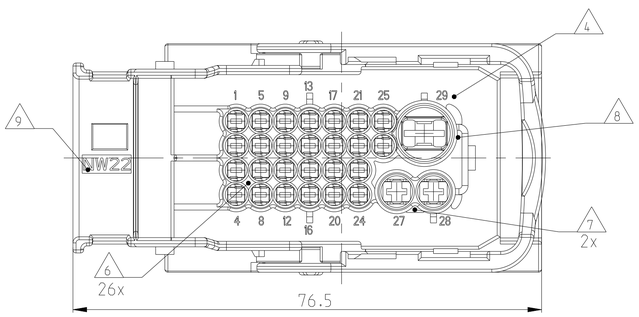

2-1823402-1
CODING B
Kodierung B

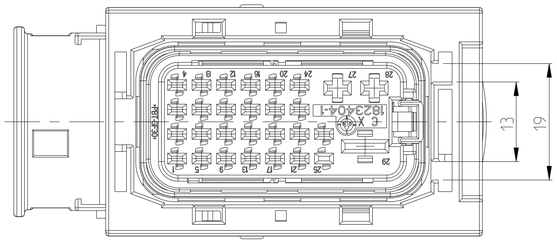

CONNECTOR IN PRE LOCKED POSITION INCL. COVER
Steckverbinder in Vorraststellung mit Kappe

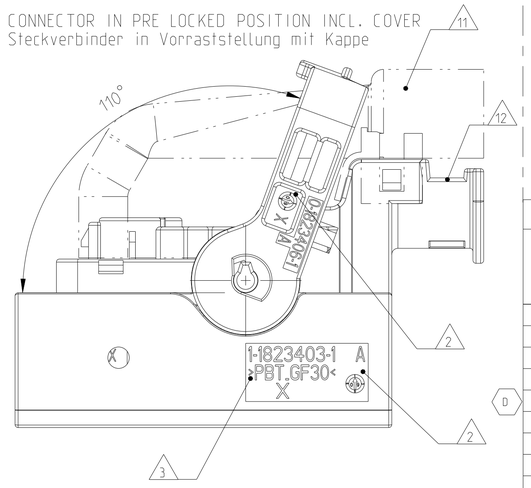

3-1823402-1
CODING C
Kodierung C

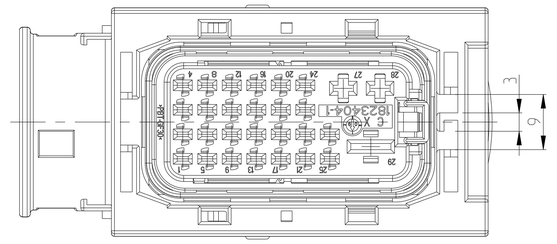

NOTES
Bemerkungen

1. TYCO ELECTRONICS (=TE) LOGO AND PART NUMBER
Tyco Electronics (=TE) Logo und Bestellnummer

2. PRODUCTION DATE
Produktionsdatum

3. MATERIAL MARKING ACC. TO VDA 260
Materialkennzeichnung nach VDA 260

4. CAVITY NUMBERING
Kammernummerierung

5. WARPAGE TO ... PERMITTED
Verzug zulässig bis....

6. CAVITIES MATED WITH AMP MCP 1.5K
SEE PRODUCT GROUP DRAWING
TE NO: 1241436
MAX. WIRESIZE: 1.5mm² FLR / AWG 16 TXL
Kontaktkammern passend für AMP MCP 1.5K
siehe Produkt-Gruppenzeichnung
TE Nr. 1241436
max. Drahtgrößenbereich: 1.5mm² FLR / AWG 16 TXL

7. CAVITIES MATED WITH AMP MCP 2.8
SEE PRODUCT GROUP DRAWING
TE NO: 1355036
MAX. WIRESIZE: 2.5mm² FLR / AWG 12 TXL
Kontaktkammern passend für AMP MCP 2.8
siehe Produkt-Gruppenzeichnung
TE Nr. 1355036
max. Drahtgrößenbereich: 2.5mm² FLR / AWG 12 TXL

8. CAVITIES MATED WITH AMP MCP 6.3
SEE PRODUCT GROUP DRAWING
TE NO: 1241438
MAX. WIRESIZE: 6 mm² FLR
Kontaktkammern passend für AMP MCP 6.3
siehe Produkt-Gruppenzeichnung
TE Nr. 1241438
max. Drahtgrößenbereich: 6 mm² FLR

9. DESIGNED FOR CORRUGATED TUBE NW 22
Ausgelegt für Wellrohr NW22

10. MALFUNCTION CAUSED BY LACQUER IS NOT COVERED BY TE WARRENTY
Funktionsbeeinträchtig. durch Lackieren liegt nicht im Einfluss und Gewährleistungsumfang von TE

D2 11. MATED WITH COVER 2327810-1
Passend zu Kappe 2327810-1

12. MAX. CABLE TIE WIDTH: 5mm
max. Kabelbinderbreite 5mm

14. LAYER PACKAGING IN CORRUGATED BOX
Lagenverpackung im Versandkarton

15. FITS TO TE INTERFACE DRAWING 114-18971
Passend zu TE Schnittstellenzeichnung 114-18971

CODING A AS SHOWN
Kodierung A wie gezeigt

3-1823402-1	2-1823402-1	1-1823402-1	TE ORDER NO. TE Bestell-Nr.					REV.
								D
1	1	1	PBT-GF30-V0	RED rot	A1	LEVER Hebel	A	7
1	1	1	PA66-GF25-V0	GREY grau	C1	SLIDE, RH Schieber, rechts	C	6
1	1	1	PA66-GF25-V0	GREY grau	C1	SLIDE, LH Schieber, links	C	5
1	1	1	MVQ	ORANGE orange		SEAL Dichtung	A	4
1	1	1	PBT-GF30-V0	BLACK schwarz		CAVITY BLOCK Kontaktgehaeuse	C	3
1	1	1	PBT-GF30-V0	YELLOW gelb		SECONDARY LOCKING DEVICE zweite Kontaktsicherung	A	2
1			PBT-GF30-V0	BLUE blau		29 pos. HSG.. CODING C 29 pol. Gehäuse.. Kodierung C	A	1
	1		PBT-GF30-V0	GREY grau		29 pos. HSG.. CODING B 29 pol. Gehäuse.. Kodierung B	A	1
		1	PBT-GF30-V0	BLACK schwarz		29 pos. HSG.. CODING A 29 pol. Gehäuse.. Kodierung A	A	1
QUANTITY Stueck			MAT.	COLOUR Farbe		DESCRIPTION Beschreibung	REV.	ITEM

THIS DRAWING IS A CONTROLLED DOCUMENT.
DIESES ZEICHNUNGSDOKUMENT WIRD DURCH AMP INCORPORATED KONTROLLIERT.
ANWENDUNGEN, DIE DEM TECHNISCHEN FORTSCHRITT DIENEN, SIND WILLKOMMEN.
DEN ZWECK LETZTGÜLTIGEN ANWENDUNGSSTAND ERFAHREN SIE AUF ANFRAGE.

DIMENSIONS: MASSEINHEITEN: mm

TOLERANCES UNLESS OTHERWISE SPECIFIED:
acc. to ISO 8015
acc. to DIN 16901-140
0 PLC ±-
1 PLC ±-
2 PLC ±-
3 PLC ±-
4 PLC ±-
ANGLES/WINKEL ±2°
FINISH/OBERFLAECHE/FARBE SEE TABLE siehe Tabelle

MATERIAL SEE TABLE siehe Tabelle

DWN	H. Hinrichs	26JAN2009
CHK	F. Eltrop	30JAN2009
APVD	C. Eberwein	30JAN2009
PRODUCT SPEC PRODUKTSPEZ.	108-94215	
APPLICATION SPEC VERARBEITUNGSSPEZ.	114-94011	
WEIGHT GEWICHT	60g	

TE Connectivity

NAME
29POS. AMP MCP 1.5k, 2.8, 6.3
RECEPTACLE HOUSING, SEALED
29 pol. Buchsengehaeuse, gedichtet

SIZE	CAGE CODE	DRAWING NO ZEICHNUNGS-NR.	RESTRICTED TO NUR FUER
A1	00779	C-1823402	-

CUSTOMER DRAWING /KUNDENZEICHNUNG | SCALE MASSSTAB 2:1 | SHEET BLATT 1 OF VON 1 | REV D2

4805 (3/11)