DATE-GENERAL TOLERANCE LIMITS
GESAMTTOLERANZEN LUT. ZEICHNUNG
© COPYRIGHT 2006

ADVANCE FOR PUBLICATION
FREIGABE NACHRICHTLICHE
ALL RIGHTS RESERVED
ALLE RECHTE VORBEHALTEN

APRIL 2006

RATED WITH
PASSING 20
1718320

REVISIONS						
LOC	DIST					
A1	–					
PRODAT NR. EGATN05174		F	LTR	DESCRIPTION BESCHREIBUNG	DATE	DWN	APVD
			C6	CODE F ADDED. SEE PCN-21-123345	07DEC2021	SP	GCR
			C7	DIM IDs ADDED. SEE PCN-22-126411	12JAN2022	SP	GCR
			C8	TOL UPDATE. SEE PCN-22-128589	03FEB2022	SP	GCR
			C9	DRAWING UPDATED	02JAN2025	MK	AW

NON-BINDING PRINTED CIRCUIT BOARD (39P 90°)
Unverbindliches Leiterplatten-Layout (39P 90°)

SOLDER SIDE
Loetseite

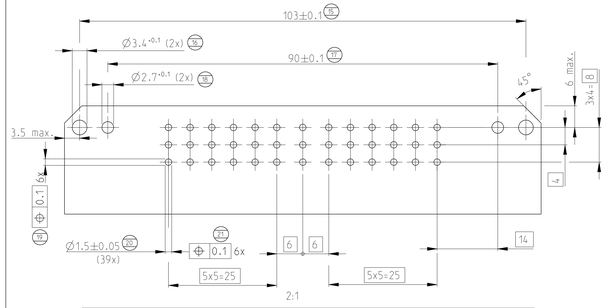

NON-BINDING PRINTED CIRCUIT BOARD (39P 180°)
Unverbindliches Leiterplatten-Layout (39P 180°)

SOLDER SIDE
Loetseite

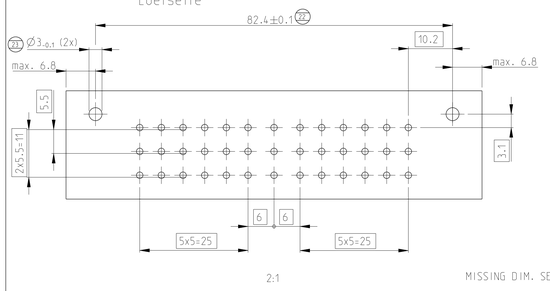

MISSING DIM. SEE 90° LAYOUT

REVIEW OF DIFFERENT MATERIALS THICKNESS FOR FIXING INTERFACE
Darstellung für verschiedenes Materialdicken des Befestigungsausschnitts

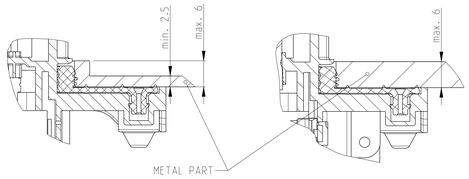

SECTION B-B
Schnitt
SCALE:2:1
Maßstab

5-1418363-1

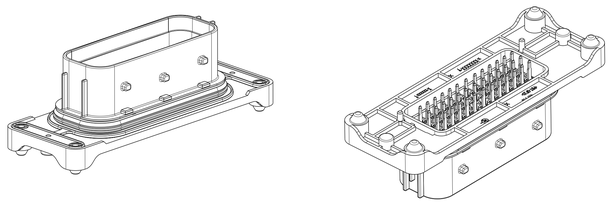

SECTION B-B
Schnitt
SCALE:2:1
Maßstab

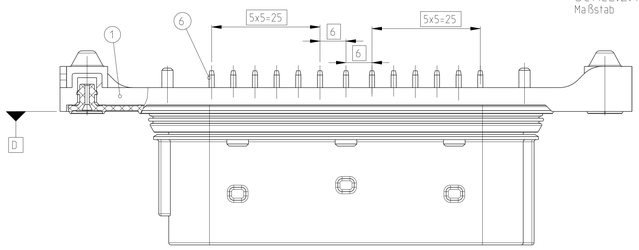

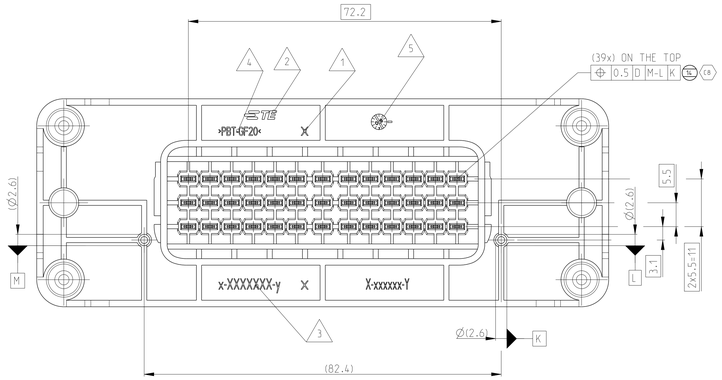

MISSING DIM. SEE 5-.....-3

SECTION H-H
Schnitt
SCALE:2:1
Maßstab

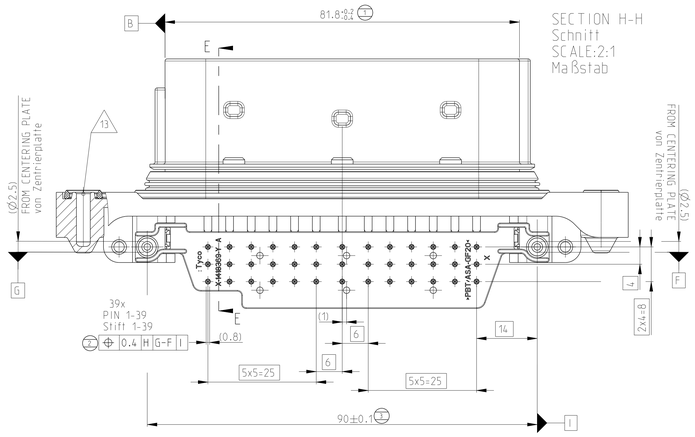

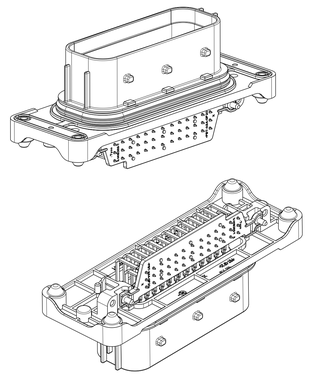

5-____-3 AS SHOWN

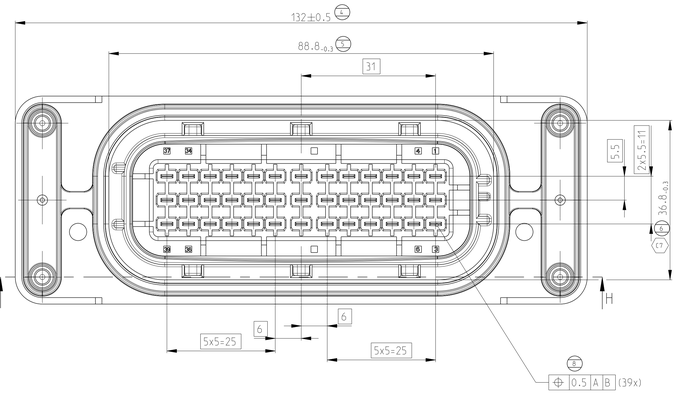

PRE-LOCKED POSITION (DELIVERY STATE)
Vorrastellung (Auslieferungszustand)

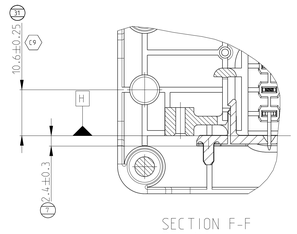

SECTION F-F
Schnitt
SCALE:2:1
Maßstab

SECTION E-E
Schnitt

END-LOCKED POSITION
Endraststellung

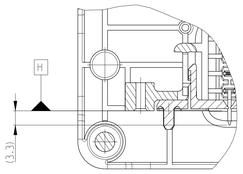

SECTION F-F
Schnitt
SCALE:2:1
Maßstab

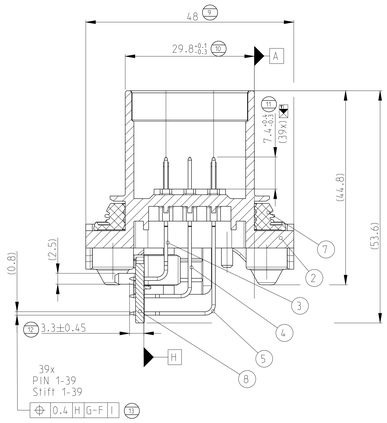

NOTES
Bemerkungen

1. CAVITY NUMBERING
Kammernummerierung

2. TE CONNECTIVITY (TE) LOGO
TE Connectivity (TE) Logo

3. TE NO.
TE-Nr.

4. MATERIAL MARKING
Werkstoffkennzeichnung

5. DATE CLOCK
Datumsuhr

6. TAB DISTANCE SOLDER SIDE TESTED BY GAUGE NO ...
Flachsteckerabstand Loetseite mit Lehre Nr. ... geprueft

7. PACKAGING IN TRAYS
Verpackung in Trays

8. SOLDERABILITY ACCORDING TO DIN IEC 68. PART 2-20. AGEING 3
Loetbarkeit gemaess DIN IEC 68.Teil 2-20. Alterung 3

9. PRESS OUT FORCE >= 50 N WITH FEED 25 mm/min FOR
~~TABS 2.8 mm x 0.8 mm~~
Kontaktausdrueckkraft >= 50 N mit Vorschub 25 mm/min fuer Flachstecker 2.8 mm x 0.8 mm

10. PRESS OUT FORCE >= 40 N WITH FEED 25 mm/min FOR
TABS 1.5 mm x 0.64 mm
Kontaktausdrueckkraft >= 40 N mit Vorschub 25 mm/min fuer Flachstecker 1.5 mm x 0.64 mm

11. FITS TO TE COUNTERPART AMP MCP 2.8 RECEPTACLE HOUSING (39 POS.).
TE NO 1718321
Passend zu TE Gegenstecker AMP MCP 2.8 Buchsengehaeuse (39 pol.).
TE-Nr. 1718321

12. SEALING SURFACE. ROUGHNESS Ra <= 1.6 µm.
Dichtflaeche. Rauheit Ra <= 1.6 µm.

13. SUITABLE FOR FIXING SCREW F.E. EJOT PT SCREW KB 40X14
WN 1413
REQUIRED TIGHTENING TORQUE 2 ±0.5 Nm
geeignet für Befestigungsschrauben z.B. EJOT PT Schraube KB 40x14
WN 1413
erforderliches Anzugsdrehmoment 2 ±0.5Nm

14. FURTHER WALLTHICKNESS OR FIXING POSSIBILITIES CONTACT PE/CVI
Weitere MAterialstärken oder Befestigungsmöglichkeiten nur nach Rücksprache mit PE/CVI

15. SEALING SURFACE CUTOFF
Dichtflaeche Blechausschnitt

SURFACE ROUGHNESS Ra MAX. 1.8µm OR LESS FOR METAL PARTS.
Werkzeugoberflaeche Ra Max. 1.8µm oder weniger fuer Metallteile.

SURFACE ROUGHNESS MIN. VDI 3400-CLASS 24 FOR PLASTIC PARTS.
Werkzeugoberflaeche Min. VDI 3400-Class 24 fuer Kunststoffteile.

THE FLATNESS MUST BE WITHIN THE TOLERANCE OF THE SHEET.
THEREFORE WITHIN ±0.1MM.
Die Ebenheit muss innerhalb der Toleranz des Blechs liegen be ±0.1mm)

NO SINK MARKS. EJECTOR. DRAFT. DENTS. SCRATCHES.
PARAGRAPH ON THE SEALING AREA ALLOWED.
Keine Einfallsfellen. Auswerfer. Ausformschraegen. Delle. Kratzer. Absaelze zulaessig.

FIXING INTERFACE LAYOUT
Befestigungsausschnitt Layout

SECTION A-A
Schnitt

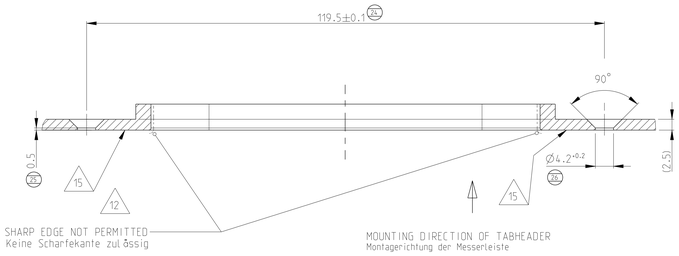

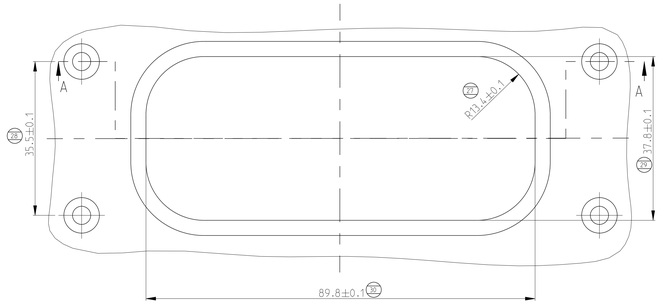

FURTHER CODING
weitere Kodierung
CODIND F
Kodierung F

6-1418363-1 AS SHOWN

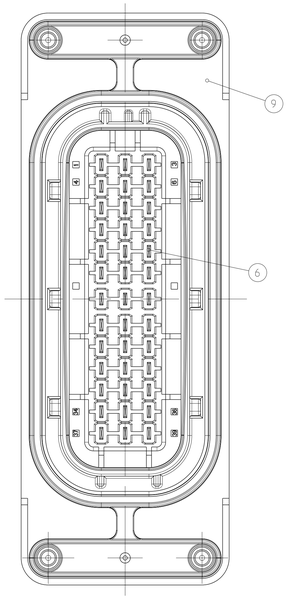

	1	-	-	C	F	HOUSING, 39-POS. Gehaeuse, 39-polig	PBT-GF20	FAWN BROWN rotbraun	9
	-	1	-	A	-	CENTERING PLATE Zentrierplatte	PBT-GF20	BLACK schwarz	8
	1	1	1	B	-	SEAL Dichtung	SILICONE	WHITE weiß	7
	39	-	39	B	-	TAB 2.8 x 0.8, LENGTH 24.9 mm Flachstecker 2.8 x 0.8, Laenge 24.9 mm	CuSn	SILVER PLATED versilbert	6
	-	13	-	A	-	TAB 2.8 x 0.8, LENGTH 54.5 mm Flachstecker 2.8 x 0.8, Laenge 54.5 mm	CuSn	SILVER PLATED versilbert	5
	-	13	-	A	-	TAB 2.8 x 0.8, LENGTH 45.0 mm Flachstecker 2.8 x 0.8, Laenge 45.0 mm	CuSn	SILVER PLATED versilbert	4
	-	13	-	A	-	TAB 2.8 x 0.8, LENGTH 35.5 mm Flachstecker 2.8 x 0.8, Laenge 35.5 mm	CuSn	SILVER PLATED versilbert	3
	-	1	-	C	E	HOUSING, 39-POS. Gehaeuse, 39-polig	PBT-GF20	GREEN grün	2
	-	-	1	C	E	HOUSING, 39-POS. Gehaeuse, 39-polig	PBT-GF20	GREEN grün	1
	6- -1	5- -3	5- -1	REV	COD. Kod.	DESCRIPTION	MATERIAL	COLOUR	ITEM NO
	C	C	C	REVISION OF EACH ASSY NO (WHEN BLANK, USE DWG REVISION)					
	76.2g	88.4g	76.2g	WEIGHT					
	QTY REQD PER ASSY			PARTS LIST					

PRODUCT CHARACTERISTICS ACC. GMP EMEA_12
BESONDERE MERKMALE NACH GMP EMEA_12

THIS DRAWING IS A CONTROLLED DOCUMENT.
ANGEFERTIGTE ZEICHNUNG
DIMENSIONS: MASSE/MAßE: mm
TOLERANCES UNLESS OTHERWISE SPECIFIED: ALLGEMEINTOLERANZEN:
ANGLES ±1°
1 PLACE ±0.5
2 PLACE ±0.25
3 PLACE ±0.127
FINISH/OBERFLÄCHE/FINISH
MATERIAL: SEE TABLE siehe Tabelle
MATERIAL: SEE TABLE siehe Tabelle

TOLERANCING ISO 8015
TOLERIERUNG ISO 8015
DWN J. Koperski 05APR2006
CHK J. Kapp 05APR2006
APVD J. Eberwein 07APR2006
PRODUCT SPEC PRODUKTSPEZ. –
APPLICATION SPEC VERWENDUNGSSPEZ. –
WEIGHT GEWICHT –
CUSTOMER DRAWING /KUNDENZEICHNUNG

TE Connectivity

NAME
HEADER, 39-POS. TAB 2.8x0.8
Messerleiste, 39-polig, Flachstecker 2.8 x 0.8

SIZE A0 | CAGE CODE 00779 | DRAWING NO. ZEICHNUNG-NR. C-1418363 | RESTRICTED TO NUR FÜER –
SCALE MASSSTAB 2:1 | SHEET BLATT 1 OF VON 1 | REV C9

4806 (3/11)