Congés dessinés non cotés : 0,2mm
Drawn fillets with unspecified size : 0,2mm

Toutes dépouilles non spécifiées : 0,5°
Unspecified draft angles : 0,5°

Référence commerciale : NGCASC

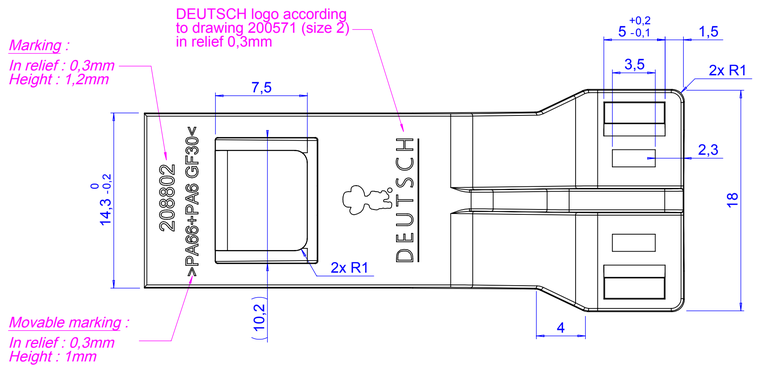

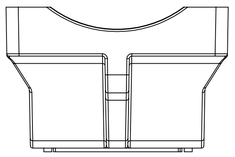

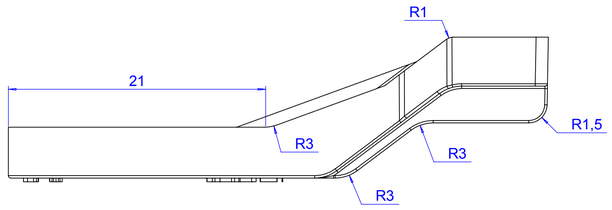

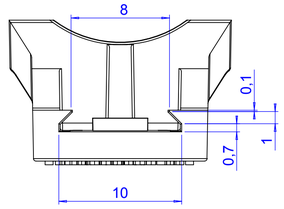

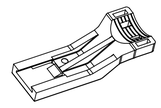

Isometric views
Scale 1:1

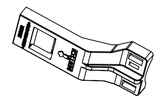

COUPE A-A

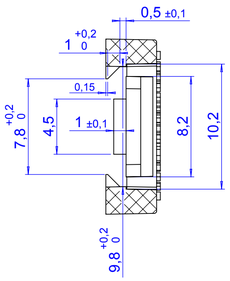

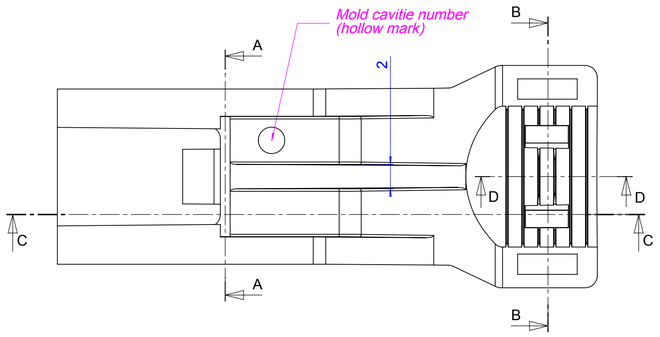

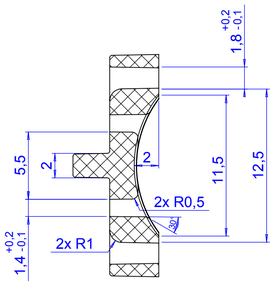

COUPE B-B

COUPE C-C

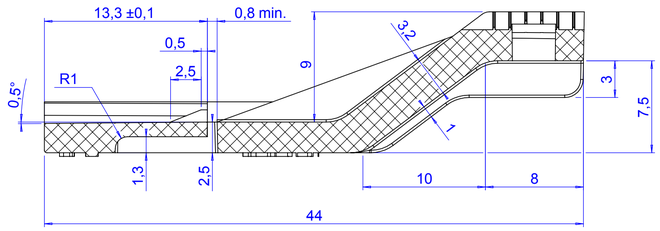

COUPE D-D
ECHELLE 10 : 1

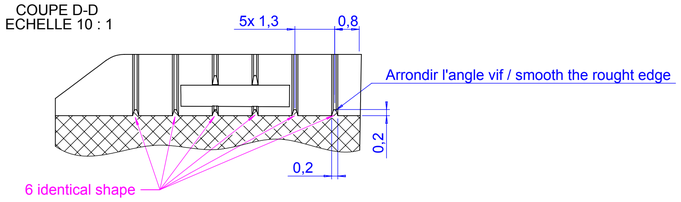

INDIC. Revision	DATE Date	DESSINE PAR Drawn by	MODIFICATIONS-OBSERVATIONS / Modifications-Comments	DIFFUSION Dispatching
B	08/10/12	MV	Correction of material reference (was FTMP456)	320638
A	04/11/10	MV	CREATION	310292

PLAN SEMBLABLE OU PLAN DE REF. / Similar drawing or reference drawing

MASSE / Weight en gramme / in gram: 2.47
SURFACE / Surface en mm²: 2378.61
VOLUME / Volume en mm³: 2125.16
SAUVEGARDE / Not Specified: RA x

NOTA : TOUTES LES COTES S'ENTENDENT APRES PROTECTION (Voir FT 08002)
Remark : All the dimensions are to be considered after plating (See FT 08002)

FAMILLE / Type: NGC
ECH / Scale: 4:1
Serre-câble accessoire
Cable clamp accessory

208802
A1

Carrier Khéops Bac
ZAC du Monné - Rue champ du Verger - 72705 ALLONNES Cedex

Réf. 284 BE Ind H

THIS DOCUMENT IS THE PROPERTY OF CARRIER KHEOPS BAC. IT CANNOT BE USED, REPRODUCED, COMMUNICATED OR REVEALED WITHOUT PRIOR WRITTEN AUTHORIZATION. THIS DRAWING WILL HAVE TO BE MODIFIED ONLY BY SOME CAD MEANS.

PROTECTION / Plating

ETAT / Condition
TRAITEMENT MATIERE / Material treatment

FT MP 457
MATIERE / Material

208802-A00
REFERENCE / Part number

TOLERANCES GENERALES SUIVANT NF T 58-000-normale
General tolerances acc. NF T 58-000-normale

Repérage des cotes / Dimensions marking :
△ Cote critique / Critical dimension
○ Cote majeur / Major dimension
1 MIN MAXI
2 MAXI
3 MINI