RELEASED FOR PUBLICATION
© COPYRIGHT 20 BY ALL RIGHTS RESERVED

Project NR PRJ-17-000901935

REVISIONS					
P	LTR	DESCRIPTION	DATE	DWN	APVD
	A	Dispatching 332490	17NOV2017	MB	MV
	A1	Update values and dimension. Add note 16. Remove dimensions and tolerancy of the insulators. Dispatching 332490	04JUN2018	JFG	MV
	B	Item5 screw reference changed Dispatching 333014	8NOV2018	MB	MV

REP Item	Désignation Designation	Codification Part number	Masse (g) Weight (g)	Nbr Qty	Matière Material	Fiche matière Data sheet	Protection Plating	Observations Remarks
13	Cale Wedge	Y00000-0206-0347AS	1.50	2	Polyéthylène Polyethylene	–	– –	–
12	Sachet déshydratant Deshydrating bag	0206-0329AS	1.50	1	– –	–	– –	–
11	Sachet ZIP ZIP bag	Y000000000-EMB030	0.80	1	Plastique Plastic	–	– –	–
10	Boite Box	Y00000-0206-0218AS	67.46	1	Carton Carton	–	– –	–
9	Rondelle plate Ø4 Flat washer Ø4	MU-04-I	0.38	4	Inox Stainless steel	–	– –	–
8	Hélicoïl M8x1.25 (1.5 d) Hélicoïl M8x1.25 (1.5 d)	0222-0401AS	0.15	2	Inox Stainless steel	–	– –	–
7	Joint plat embase semi encastrée taille 2 Flat seal for semi recessed receptacle size 2	YB-KC-212804A-RE00	6.13	1	Elastomère Elastomer	FTMP 874	– –	–
6	Joint périphérique taille 2 Peripheral seal size 2	YB-KC-212688A-RE00	6.33	1	Elastomere Elastomer	FTMP 874	– –	–
5	Vis CHC M4x12 Screw CHC M4x12	Y0000-CHCM04x12-IG	2.26	4	Inox Stainless steel	–	– –	–
4	Isolant de cosse 240mm2 pour contact à talon cal. 20 240mm2 lug insulator for contac to screw cal. 20	YK-KC-212803A-PN00	62.93	3	Polyamide Polyamide	FTMP 457	– –	–
3	Isolant femelle taille 2 pour contacts à visser Female insulator size 2 for srewed contacts	YK-KC-212736A-PN00	231.11	1	Polyamide Polyamide	FTMP 457	– –	–
2	Pion Keying pin	YP-KA-210840A-QM00	0.21	2	Polycarbonate Polycarbonate	FTMP 653	– –	5
1	Corps de traversée de paroi taille 2 Bulkhead shell size 2	YG-KC-212731A-JD7A	255.48	1	Aluminium Aluminium	FMME 4005	Peinture noire RoHs Black paint RoHs	–

Tableau des caractéristiques / *Characteristics table*

REFERENCES *REFERENCES*	N° FTP	*N° FTP*	N/A
	Instructions de montage	*Mounting instructions*	114-157007
	Normes de références	*Standard references*	EN50467:2012
CARACTERISTIQUES GENERALES *GENERAL CHARACTERISTICS*	Matériau boîtier	*Material shell's*	Aluminum
	Finition boîtier	*Shell plaing finishes*	Black paint RoHS
	Matériau isolant	*Material insulator's*	Polyamide
	Fiche techniques contacts	*Contacts data(s) sheet(s)*	114-157010
	Raccordement des contacts	*Contact termination*	To be screw
	Calibre du contact	*Contact caliber*	Ø20 mm
	Plage de câble admissible	*Cable cross section range*	up to 240mm²
	Ømaxi du câble dans l'alvéole	*Ømaxi of cable per cell*	Ø30
	Capacité du presse étoupe	*Cable gland capacity*	N/A
CARACTERISTIQUES ELECTRIQUES *ELECTRICAL CHARACTERISTICS*	Tension maxi d'utilisation	*Max. service voltage*	see table
	Intensité maxi admissible	*Max. current rating*	acc. to contact cross section
	Tension de tenue	*Voltage withstanding*	>12kV
	Ligne de fuite minimale	*Minimum creepage distance*	65mm
	Distance dans l'air minimale	*Minimum insulation distance in air*	38mm
	Catégorie de surtension	*Over voltage category*	OV3
	Degré de pollution	*Pollution degree*	PD3
	Résistance d'isolement	*Insulation withstanding*	>5000Mohm
	Résistance de contact	*Contact resistance*	<0.15mOhm
	Continuité de blindage	*Shielding continuity*	yes
	Impédance	*Impedance*	N/A
CARACTERISTIQUES ENVIRONNEMENTALES *ENVIRONMENTAL CHARACTERISTICS*	Température de service	*Operating temperature*	-55°C / +100°C
	Indice de protection (connecteur accouplé)	*Protection index (mated connector)*	IP66/ IP67/IP68, 5 mètres
	Tenue à la corrosion (connecteur accouplé)	*Corrosion withstanding (mated connector)*	500h salt spray
	Tenue aux fluides	*Fluids withstanding*	Acide chlorhydrique HCl, Chlorure de sodium NaOH, Huile IRM902
	Classement feu-fumée	*Fire and smoke class*	NFF16-101/102 requirement2 EN45545-2 / R22:HL3 / R23:HL3
CARACTERISTIQUES MECANIQUES *MECHANICAL CHARACTERISTICS*	Endurance	*Mating / unmating cycles*	500 cycles
	Poids	*Weight*	718 g
	Système de verrouillage	*Coupling system's*	2x M8 CHC screws
	Système de codage	*Keying system's*	6 codings
	Tenue aux chocs	*Shocks behaviour*	EN61373:2000 cat.2
	Tenue en vibration	*Vibrations behaviour*	EN61373:2000 cat.2
	Couple de verrouillage	*Coupling torque*	10±1 Nm
	Effort d'accouplement	*Mated force*	<360N
	Rétention du contact (dans l'isolant)	*Contact retention (into insert)*	>200N
	Rétention du calibre (masse - Øbroche)	*Caliber retention (weight - Øpin contact)*	to be define
	Effort de traction du cable sur la fiche	*Cable pulling force on plug*	N/A
	Retention de l'isolant (dans le boîtier)	*Insert retention (into shell)*	>360N
	Protection des contacts de ligne	*Line contact protection*	No

1 ( ) : cotes pour information / *dimensions for information*
( ) : cotes de controle / *inspection dimensions*

2 Instructions de mise en oeuvre à appliquer par le client
Customer instructions to be applied by the customer

3 Marquage laser :
TE + FXP2WS-3XXX-S + Année-Semaine
Laser marking :
TE + FXP2WS-3XXX-S + Year-Week

4 Isolants compatibles avec les contacts :
Contact femelle calibre 20mm à visser de 25 à 240mm2
(plan C-212739)
Insulators available for contacts :
Female contacts caliber 20mm to be screwed from 25 to 240mm2
(drawing C-212739)

5 Lignes de conducteur repérées de moulage
Conductor lines marking molded on insulator (III, II, I)

6 Pion détrompage à monter par le client
Keying pin to be mounted by the customer

7 Logements de chaque coté pour pion de détrompage (rep.2)
Slots on each side for keying pin (rep.2)

8 M6 pour cosse de terre optionnelle (longueur utile 10mm)
Cs = 3,5 N.m suivant NF F61-021 tableau 2
M6 for optional earth lug (thread lenght 10mm)
Cs = 3,5 N.m according to NF F61-021 table 2

9 Couple de serrage 10±1 Nm
Tightening torque 10±1 Nm

10 Specification de packaging : 107-157006
Packaging spec : 107-157006

11 Obturateur de voie électrique disponible :
Référence YD-KC-212807A-PQ00
Shutter of electrical way available:
Reference YD-KC-212807A-PQ00

12 Référence de l'outil de démontage des contacts : OUTEXT 212751
Extraction tool reference : OUTEXT 212751

13

Service voltage according to EN50124-1/A2:2005			
Service voltage (V)	1500V	3000V	4000V
Over-voltage category	OV3		
Pollution degree	PD3		

14 Manuel client : 409-157000
Customer manual : 409-157000

15 Fixation du connecteur par 4 vis M5 + 4 rondelles serie moyenne ou 4 vis M6 + 4 rondelle étroites
Couple de serrage des vis de fixation du connecteur= 7±1 Nm
Connector fixing with 4xM5 screws + 4x medium serie washers or 4x M6 screws + 4x narrow serie washers
Tightening torque of the connector fixing screws= 7±1 Nm

COUPE B-B

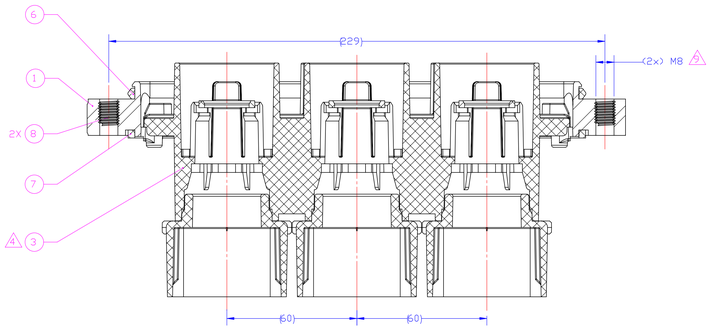

View with a lug at 90°
(Possibility to turn each lug with an incrementation of 90°)

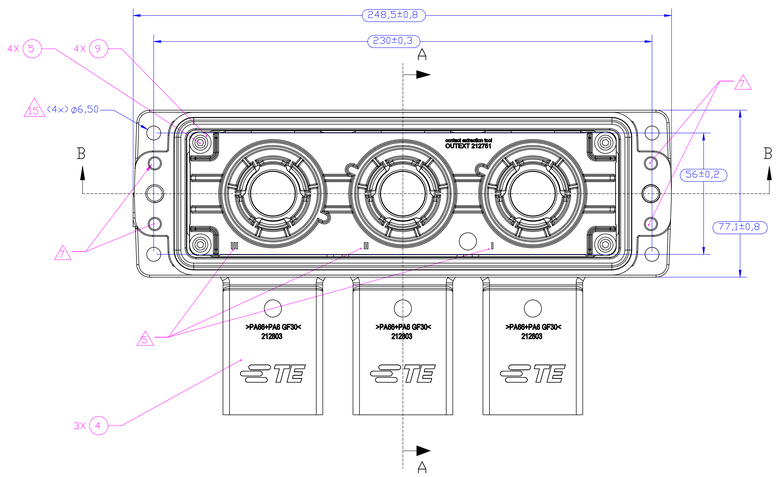

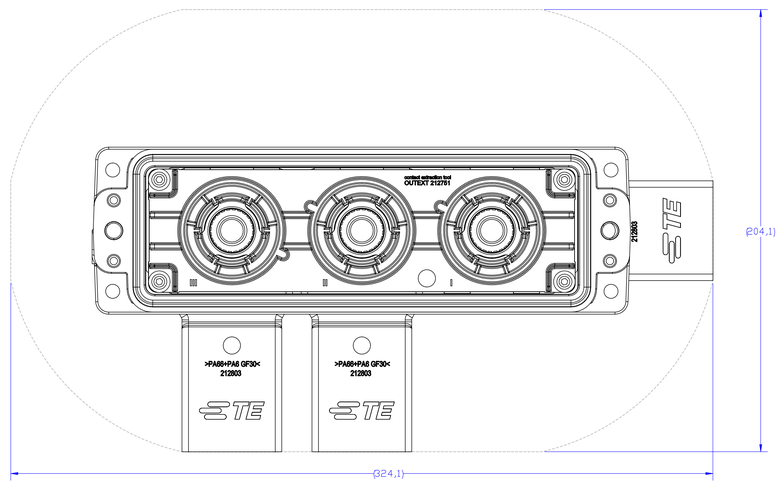

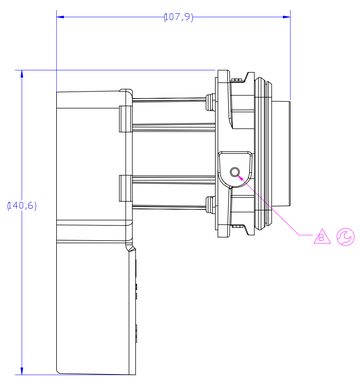

COUPE A-A
View with contacts and lugs
(not included in BOM)

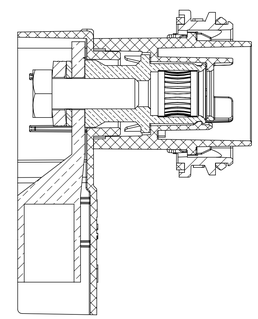

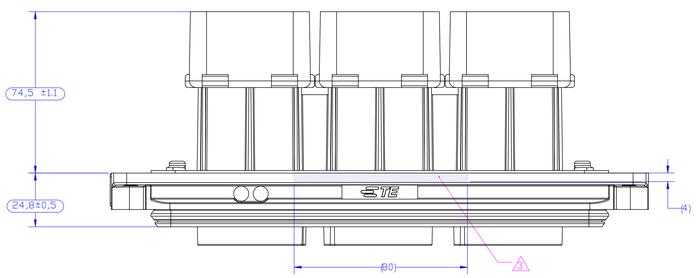

Découpes panneau / *Panel cutting-out*
(angles vifs à éliminer / *smooth angles mandatory*)

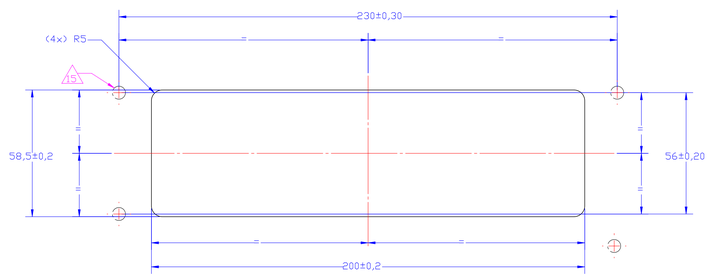

Référence commerciale / *Commercial reference* : FXP2WS-3XXX-S

YE-KC-212735A-0000
PART NO

THIS DRAWING IS A CONTROLLED DOCUMENT.	DWN M.BONNIN 06MAR2017	TE Connectivity	
DIMENSIONS: mm	CHK JF.GALIPATH 06MAR2017	NAME: Embase femelle encastrée pour contacts à visser cal.20 / Female bulkhead receptacle for contacts to be screwed cal.20	
TOLERANCES UNLESS OTHERWISE SPECIFIED: D PLC ±.- / E PLC ±.- / G PLC ±.- / J PLC ±.- / 4 PLC ±.- / ANGLES ±.-	APVD M.VIMARD 06MAR2017	PRODUCT SPEC: 108-157008	
		APPLICATION SPEC: 114-157007	
MATERIAL: – / –	FINISH: – / –	WEIGHT: 718 g	SIZE A0 / CAGE CODE – / DRAWING NO C-212735 / RESTRICTED TO –
		CUSTOMER DRAWING	SCALE 1:1 / SHEET 1 OF 1 / REV B

REF : GED BE ind 9

4806 (3/13)
Solidworks DRAWING