THIS DRAWING IS UNPUBLISHED. RELEASED FOR PUBLICATION APR ,2015.
© COPYRIGHT 2015 Tyco Electronics Japan G.K. ALL RIGHTS RESERVED.

LOC	DIST
J	—

REVISIONS 変更

P	LTR	DESCRIPTION	DATE	DWN	APVD
	B	REVISED	24JUL2015	H.O	N.Y

−3; AS SHOWN
本図

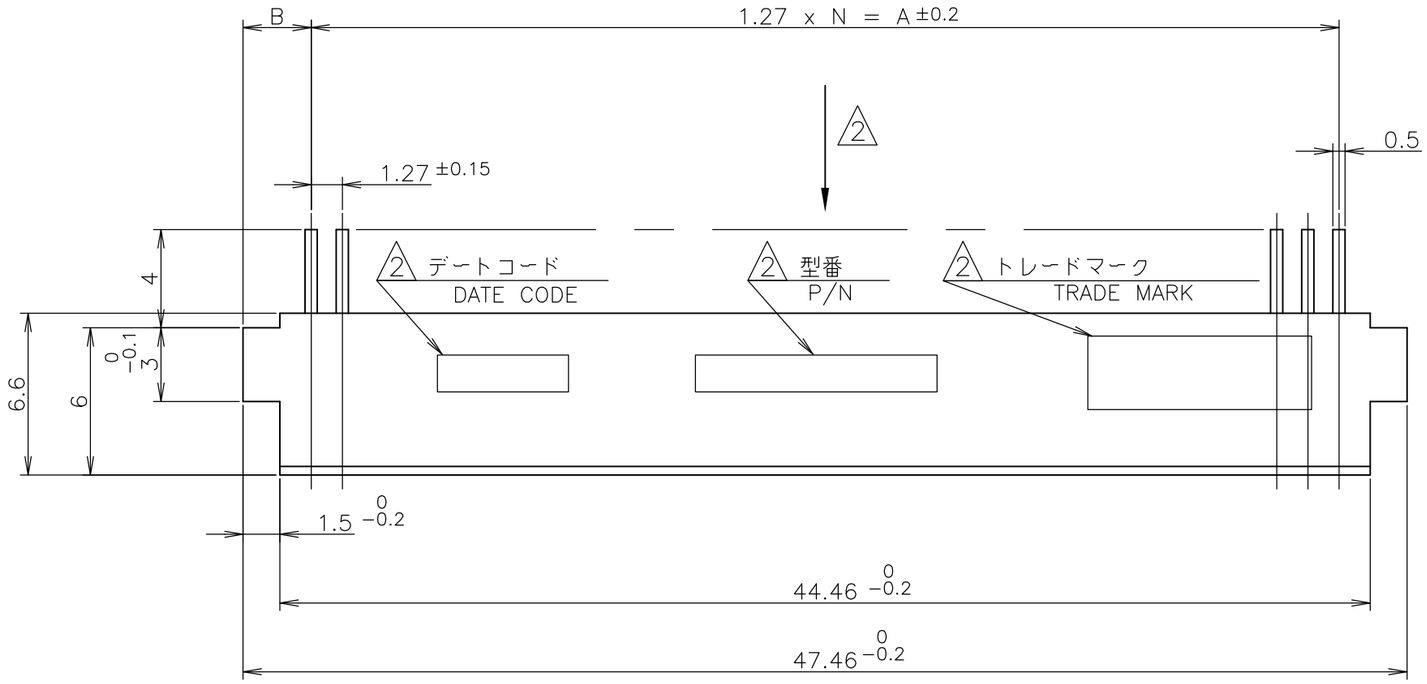

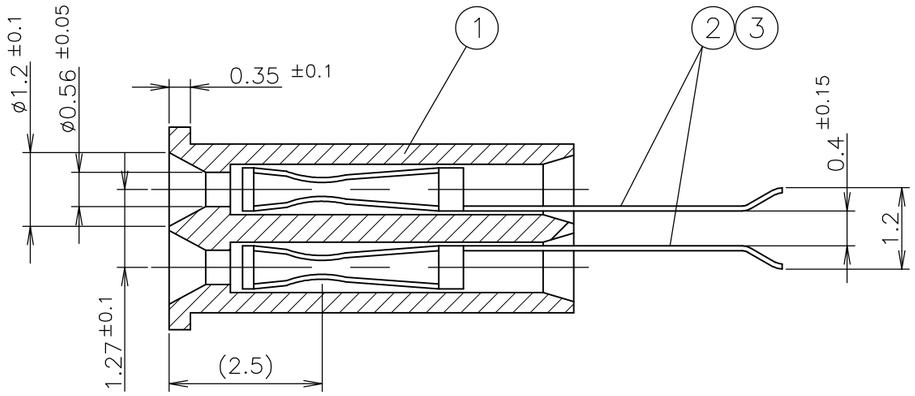

C−C

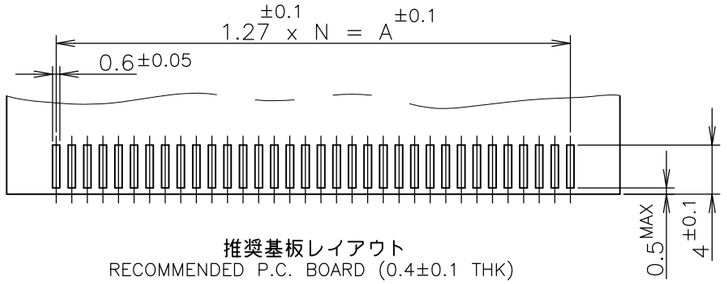

推奨基板レイアウト
RECOMMENDED P.C. BOARD (0.4±0.1 THK)

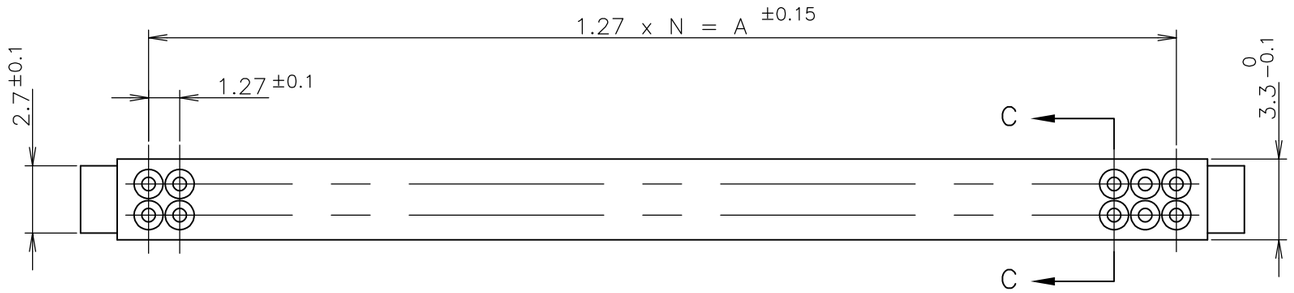

2 3	コンタクト CONT.	BE−CU OR EQU'T ベリリウム銅/同等品	Ni PL. Au PL. 全面ニッケル下地、金めっき
1	ハウジング HSG	G.F. ガラス入 LCP (94V−0)	COLOR:BLACK 色：黒
アイテム ITEM	名称 NAME	材料 MATERIAL	仕上 FINISH

1.27μm MIN	2.73	41.91	33	68	2290553−3
Au THK	B	A	N	極数 POS	型番 PART NO

1 一般公差；±0.3
2 マーキングは矢視方向から読めること。
3 ポスト単体引抜力：0.098N (10gf) 以上 (ø0.42のゲージピン使用)
4 かん合相手型番 5175649−2, 5178431−1

1 GENERAL TOLERANCE; ±0.3
2 MARKING LETTERS CAN BE READ BY THE ARROW SIDE.
3 POST EXTRACTION FORCE; 0.098N (10gf) MIN. (ø0.42 GAGE PIN)
4 MATE WITH 5175649−1, 5178431−1

THIS DRAWING IS A CONTROLLED DOCUMENT.

DIMENSIONS: 単位：粍 mm

TOLERANCES UNLESS OTHERWISE SPECIFIED: 一般公差
0 PLC ±
1 PLC ±
2 PLC ±
3 PLC ±
4 PLC ±
ANGLES ±

MATERIAL 材料: SEE TABLE
FINISH 仕上: SEE TABLE

DWN H.OSABE 16APR2015
CHK M.HARASAWA 16APR2015
APVD N.YAMASAKI 16APR2015
PRODUCT SPEC 製品規格
APPLICATION SPEC 取付適用規格
WEIGHT 1.53 g

TE Connectivity

NAME 名称: REC ASSY AMP MEMORY CARD CONN 1.27 PITCH 68 POS

SIZE	CAGE CODE	DRAWING NO 番号	RESTRICTED TO
A3	00779	C−2290553	—

CUSTOMER DRAWING | SCALE 尺度 2:1 | SHEET 1 OF 1 | REV B

1470−19 (3/11)