THIS DRAWING IS UNPUBLISHED.
VERTRAULICHE UNVEROEFFENTLICHTE ZEICHNUNG.
© COPYRIGHT 2017

RELEASED FOR PUBLICATION
FREI FUER VEROEFFENTLICHUNG

ALL RIGHTS RESERVED.
ALLE RECHTE VORBEHALTEN.

MATED WITH:
PASSEND ZU:
see Notes

LOC	DIST
A1	-

PROJEKT NR.: PRJ-15-0902

REVISIONS
ÄENDERUNGEN

P	LTR	DESCRIPTION BESCHREIBUNG	DATE	DWN	APVD
	A1	DESCRIPTION CLARIFICATION SEE TABLE	02JUL2018	NP	FE
	A2	TOLERANCE ADJUSTED (46+/-0.2)	10AUG2018	HH	FE
	A3	PCN:E-19-018960	09DEC2019	SP	FE
	A4	REVISED PER PCN-23-177153	03OCT2023	PS	AW

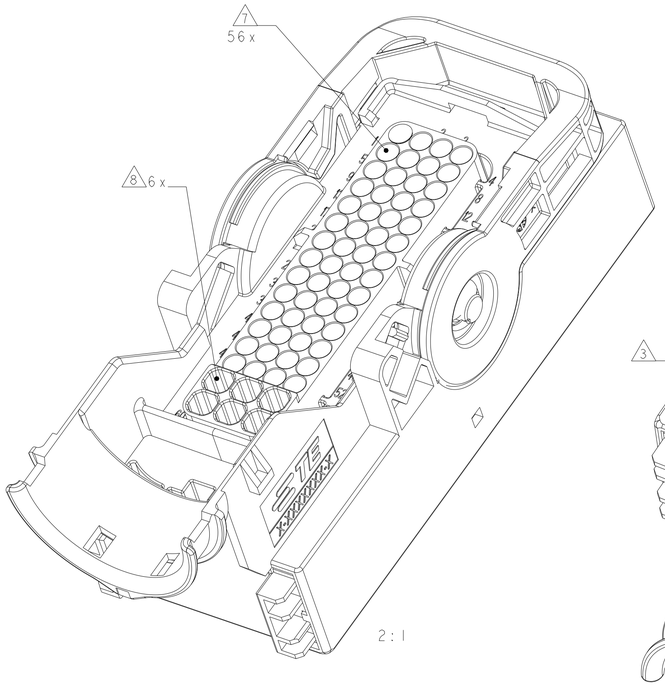

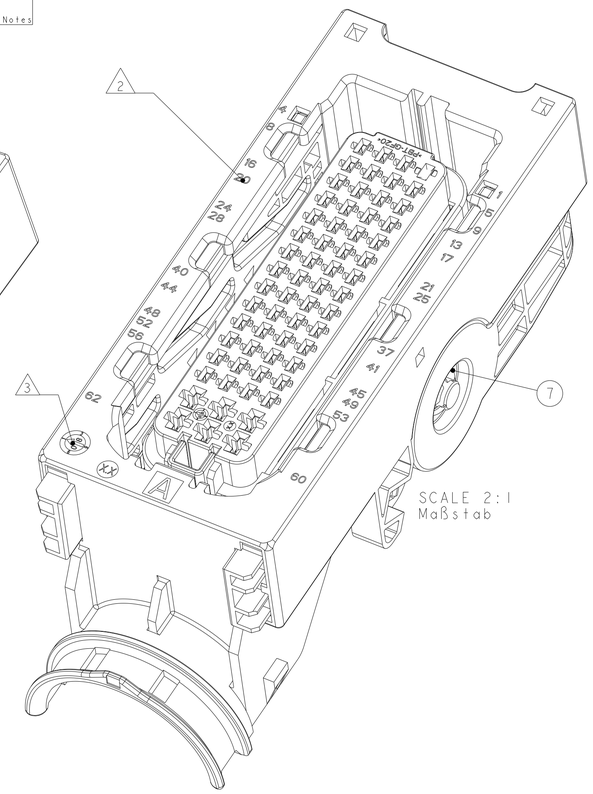

CODING A AS SHOWN
Kodierung A wie gezeigt

DELIVERY CONDITIONS:
Lieferzustand:

2nd LOCKING DEVICE IN PRE LOCKED POSITION
2. Kontaktsicherung in Vorraststellung

LEVER IN LOCKED POSITION
Hebel in Verriegelungsstellung

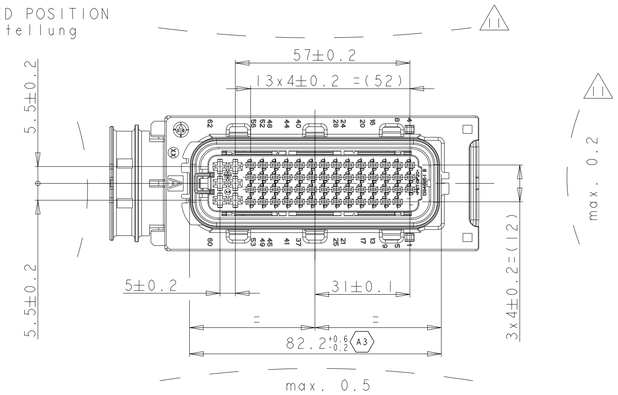

SECTION B-B
Schnitt

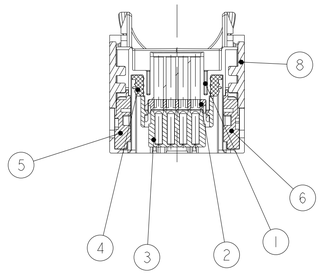

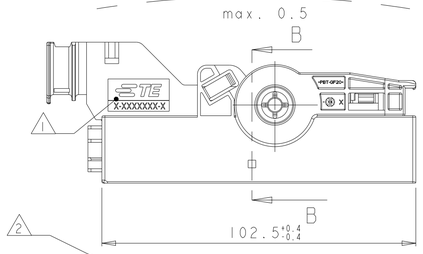

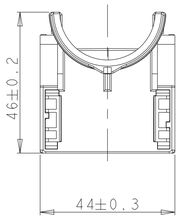

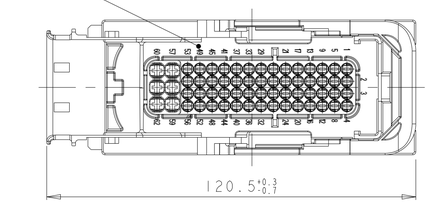

PRE LOCKED POSITION OF SECONDARY LOCKING
Vorraststellung der 2. Kontaktsicherung

CODING A
Kodierung A

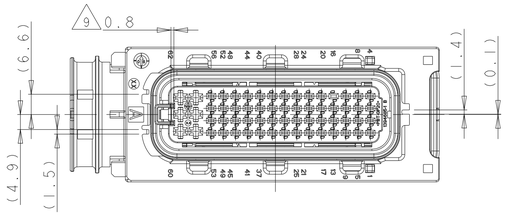

FURTHER CODINGS
Weitere Kodierungen

CODING B
Kodierung B

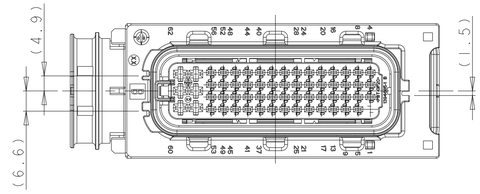

CODING C
Kodierung C

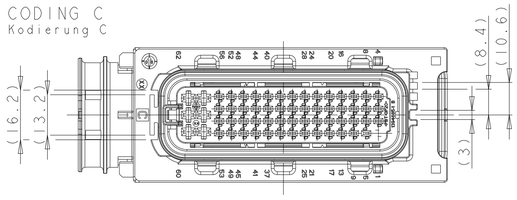

CONNECTOR IN PRE LOCKED POSITION INCL. COVER
Steckverbinder in Vorraststellung mit Kappe

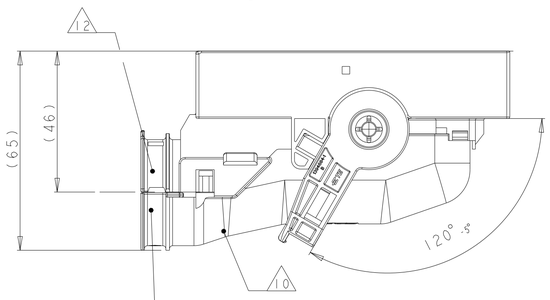

NOTES
Bemerkungen

1. TE CONNECTIVITY LOGO AND TE CONNECTIVITY NUMBER, SUNK
TE Connectivity Logo und TE CONNECTIVITY Nummer, vertieft

2. CAVITY NUMBERING
Kammerbezeichnung

3. PRODUCTION DATE
Produktionsdatum

4. MATERIAL MARKING ACC.TO VDA 260
Werkstoffkennzeichnung nach

5. LAYER PACKAGING IN CORRUGATED BOX
Lagenverpackung im Versandkarton

6. FITS TO TE CONNECTIVITY COUNTERPART 1.5MM/2.8MM
TAB HOUSING 1718324
Passend zu TE CONNECTIVITY Gegenstecker 1,5/2,8mm Stiftgehäuse
1718324

7. CAVITIES MATED WITH AMP MCP1.5K
SEE PRODUCT GROUP DRAWING
TE CONNECTIVITY NO: 1241436
MAX. WIRESIZE: 1,5mm² FLR
AWG 16 TXL
Kontaktkammern passend fuer AMP MCP1.5K
siehe Produkt-Gruppenzeichnung
TE CONNECTIVITY Nr. 1241436
max. Drahtgroessenbereich: 1,5mm² FLR
AWG 16 TXL

8. CAVITIES MATED WITH AMP MCP2.8
SEE PRODUCT GROUP DRAWING
TE CONNECTIVITY NO: 1355036
MAX. WIRESIZE: 2,5mm² FLR
AWG 12 TXL
Kontaktkammern passend fuer AMP MCP2.8
siehe Produkt-Gruppenzeichnung
TE CONNECTIVITY Nr. 1355036
max. Drahtgroessenbereich: 2,5mm² FLR
AWG 12 TXL

9. SLIDING DISTANCE OF SECONDARY LOCKING
Verschiebeweg der Zweiten Kontaktsicherung

10. MATED WITH COVER TE CONNECTIVITY No. 1418882
Passend zu Kappe TE CONNECTIVITY Nr. 1418882

11. WARPAGE TO ..... PERMITTED
Verzug zulässig bis .....

12. MAX. CABLE TIE WIDTH: 5 mm
max. Kabelbinderbreite: 5 mm

13. MALFUNCTION CAUSED BY LACQUER IS NOT COVERED BY TE CONNECTIVITY WARRENTY
Funktionsbeeintraechtigung durch Lackieren liegt nicht im Einfluss und Gewaehrleistungsumfang von TE CONNECTIVITY

14. FITS TO TE INTERFACE DARWING 114-18617
Passend zu TE Schnittstellenzeichnung 114-18617

A4 15. POSSIBLE ALTERNATE MATERIAL PA66-GF30 WILL BE SHOWN ON MARKING (MATERIAL MARKING IS NOT VISIBLE ON ASSEMBLED PART)
Mögliches alternatives Material PA66-GF30 wird mit der Materialkennzeichnung angezeigt. (Materialkennzeichnung ist beim assemblierten Teil nicht sichtbar)

3-2293551-1	2-2293551-1	1-2293551-1	ORDER-NO. Bestell-Nr.				REV.
							A
							A
							A
							REV.

1	1	1	PBT-GF20	YELLOW gelb	LEVER Hebel	B	8
2	2	2	STAINLESS rostfrei	ZINC PLATED, PASSIVATED verzinkt, passiviert	GUARD CAM Klemmscheibe	A	7
A4 1	1	1	15 PA6-GF30	BLACK schwarz	SLIDE, RH Schieber, rechts	A	6
A4 1	1	1	15 PA6-GF30	BLACK schwarz	SLIDE, LH Schieber, links	A	5
1	1	1	SILICONE	ORANGE orange	SEAL Dichtung	A	4
1	1	1	PBT-GF20	BLACK schwarz	CAVITY BLOCK Kontaktgeh.	B	3
1	1	1	PBT-GF30	YELLOW gelb	SEC. LOCKING. DEV. zweite Kontaktsicherung	C	2
1			PBT-GF20	BLUE blau	REC. HOUSING, CODE C Buchsengeh., Code C	B	1
	1		PBT-GF20	DUSTY GREY staubgrau	REC. HOUSING, CODE B Buchsengeh., Code B	B	
		1	PBT-GF20	BLACK schwarz	REC. HOUSING, CODE A Buchsengeh., Code A	B	
			MAT.	COLOUR/Farbe SURFACE/Oberfl.	DESCRIPTION Beschreibung	REV.	ITEM

THIS DRAWING IS A CONTROLLED DOCUMENT.

DIMENSIONS: MASSEINHEITEN: mm

TOLERANCES UNLESS OTHERWISE SPECIFIED: n. ISO 8015 n. DIN 16901 - 140
~~0 PLC ±~~
~~1 PLC ±~~
~~2 PLC ±~~
~~3 PLC ±~~
~~4 PLC ±~~
ANGLES/WINKEL ±2°

MATERIAL: SEE TABLE siehe Tabelle

FINISH/OBERFLAECHE/FARBE: SEE TABLE siehe tabelle

DWN	N. Pfaffmann	15JAN2016
CHK	F. Eltrop	18JAN2016
APVD	Ch.Eberwein	18JAN2016
PRODUCT SPEC PRODUKTSPEZ.	108-18946	
APPLICATION SPEC VERARBEITUNGSSPEZ.	114-18660	
WEIGHT: GEWICHT	106 g	

TE Connectivity

NAME: AMP MCP 1.5K / AMP MCP 2.8
REC. HOUSING, 62POS., SEALED
AMP MCP 1.5K / AMP MCP 2.8
Buchsengeh.,62pol.,gedichtet

SIZE	CAGE CODE	DRAWING NO ZEICHNUNGS-NR.	RESTRICTED TO NUR FUER
A1	00779	C-2293551	-

CUSTOMER DRAWING

SCALE MASSSTAB	SHEET BLATT	OF VON	REV
1:1	1	1	A4

4805 (3/11)