THIS DRAWING IS UNPUBLISHED. RELEASED FOR PUBLICATION 2014
© COPYRIGHT 2014 Tyco Electronics AMP GmbH ALL RIGHTS RESERVED.

REVISIONS					
P	LTR	DESCRIPTION	DATE	DWN	APVD
	A	New Drawing	21DEC2017	CLA	RPU
	A1	New TE-PN 2-2323170-5 added	2MAR2019	CLA	RPU
	B	Cover: Locking latch modified	30APR2021	CLA	RPU
	B1	Dimension Ø3.55±0.05 added	05NOV2024	KSC	RPU

CODINGS
Kodierungen
2:1

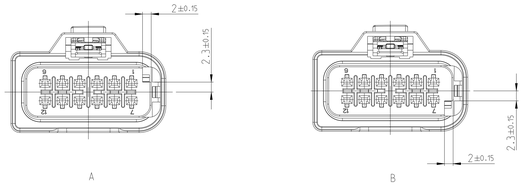

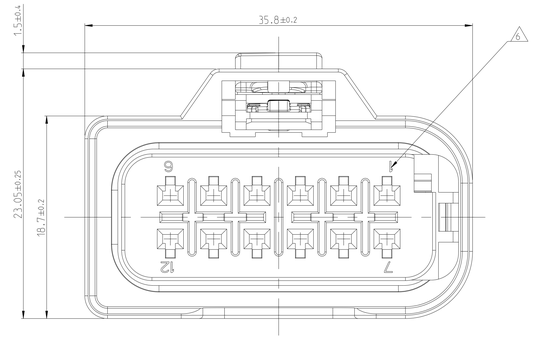

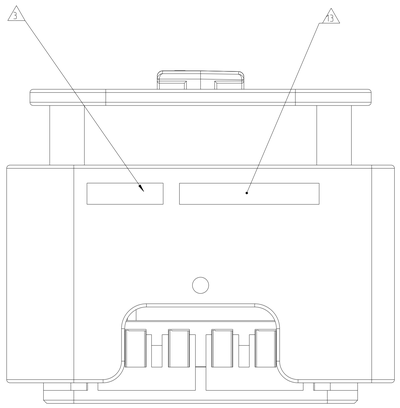

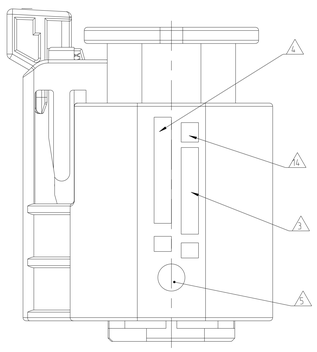

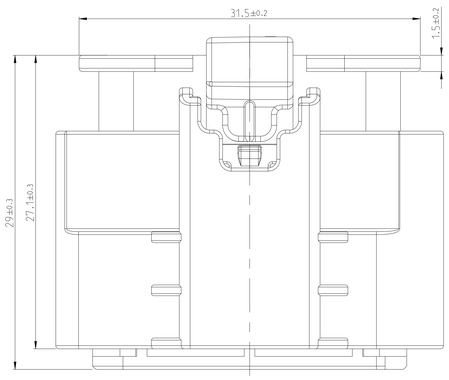

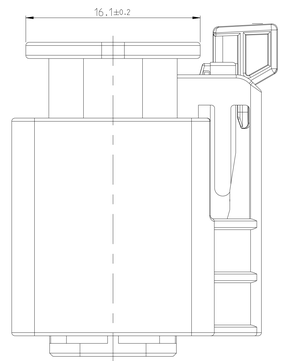

ASSEMBLY
WIRE TO WIRE CONNECTOR
Zusammenbau
Fliegende Kupplung
2:1

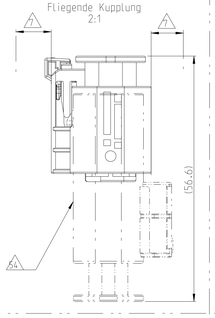

RETAINER (ITEM 3) IN END-LOCK POSITION B-B
Kontaktsicherung (Pos. 3) in Endraststellung

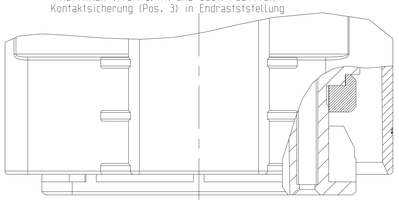

11 RETAINER (ITEM 3) IN PRE-LOCK POSITION B-B
Kontaktsicherung (Pos. 3) in Vorraststellung

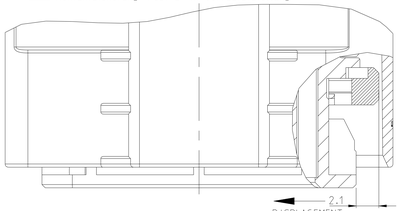

DISPLACEMENT
Verschiebeweg

D-D

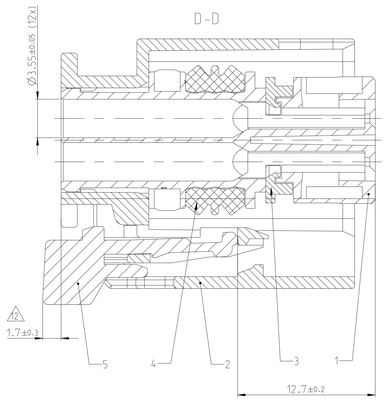

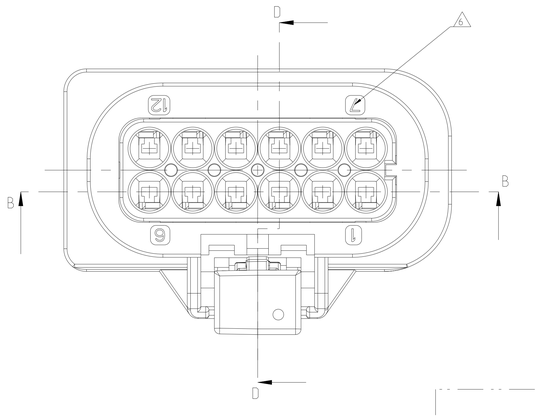

3D-VIEW
3D-Ansicht
1:1

CUT-OUT OF BODY
Karosserie-Durchbruch
2:1

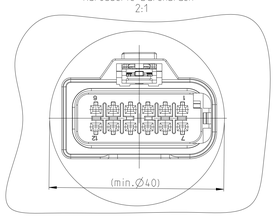

NOTES
Bemerkungen

1 ONLY THE GERMAN LANGUAGE VERSION IS AUTHORITATIVE
Massgebend ist nur der deutsche Text

2 CODING A AS SHOWN
Kodierung A wie gezeichnet

3 SUPPLIER-MARKING
Lieferantenkennzeichnung

4 MATERIAL IDENTIFICATION
Materialkennzeichnung

5 DATE MARKING
Datumskennzeichnung

6 CAVITY IDENTIFICATION
Kammerkennzeichnung

7 SPACE OF ACTIVITY MIN. 15 mm
Betaetigungsfreiraum min.

8 CONTACTS BY TE CONNECTIVITY: SEE 1452674/VERSION B
Kontakte von TE Connectivity: siehe 1452674/Ausfuehrung B
MAX. WIRE SIZE 1.0 mm^2 FLR PERMITTED. DIN 72551-6
MAX. INSULATION DIAMETER 2.1 mm.
max. zulaessiger Leitungsquerschnitt 1.0 mm^2 FLR. DIN 72551-6
max. Aussendurchmesser Isolierung 2.1 mm.

9 REGRIND USAGE IN CLOSED LOOP PROCESSING ALLOWED
Verwendung von Rezyklat im "close loop" Verfahren zulaessig

10 ALL EXTERNAL EDGES DESIGNED AS CHAMFER: 0.5x30° OR RADII MIN. 0.1
Alle Aussenkanten als Fasen: 0.5x30° oder als Rundung min. 0.1

11 SUPPLY CONDITION: RETAINER (ITEM 3) IN PRELOCKED POSITION
Auslieferzustand: Kontaktsicherung (Pos. 3) in Vorraststellung

12 SUPPLY CONDITION: CPA (ITEM 5) IN PRELOCKED POSITION
Auslieferzustand: Gehaeusesicherung (Pos. 5) in Vorraststellung

13 TE CONNECTIVITY ORDER-NO.
TE Connectivity Bestell-Nr.

14 MOULD CAVITY MARKING: X.Y
X = MOULD NO.
Y = MOULD CAVITY NO.
Formnestkennzeichnung: X.Y
X = Werkzeug-Nr.
Y = Formnest-Nr.

NOTE Bem.	FEATURE Merkmal	TE Connectivity - No.
50	CONTACTS BY TE CONNECTIVITY 8 Kontakte von TE Connectivity	1452674 SINGLE WIRE SEAL VERSION Einzeldichtungsversion
51	PRODUCT-SPEC. Produkt-Spez.	108-94453
52	APPLICATION-SPEC. Verarbeitungs-Spez.	114-94327
53	ACCORDING TO INTERFACE BY TE CONNECTIVITY Passend zu AV von TE Connectivity	114-94328
54	MATING TO CONNECTOR BY TE CONNECTIVITY Passend zu Gehaeuse von TE Connectivity	2316338

COD	TE Connectivity Bestell-Nr. ORDER-NO. 13	REV	Benennung TITLE	QTY	Werkstoff MATERIAL	Rezyklatanteil REGRIND 9	Oberflaeche/Farbe SURFACE/COLOUR	Pos. ITEM
B	2-2323170-5	B	Gehaeusesicherung CPA	1	PBT-GF33	max. 25%	rot/RED aehnl./SIM. RAL 3003	5
			Dichtung SEAL	1	MVQ-30	-	natur/NATURE -	4
			Kontaktsicherung RETAINER	1	PBT-GF20	max. 25%	violett/VIOLET aehnl./SIM. RAL 4006	3
			Umgehaeuse COVER HOUSING	1	PA66-GF30	max. 25%	schwarz/BLACK aehnl./SIM. RAL 9005	2
			Buchsengehaese INNER HOUSING	1	PBT-GF30	max. 25%	natur/NATURE aehnl./SIM. RAL 9010	1
A	1-2323170-5	B	Gehaeusesicherung CPA	1	PBT-GF33	max. 25%	rot/RED aehnl./SIM. RAL 3003	5
			Dichtung SEAL	1	MVQ-30	-	natur/NATURE -	4
			Kontaktsicherung RETAINER	1	PBT-GF20	max. 25%	violett/VIOLET aehnl./SIM. RAL 4006	3
			Umgehaeuse COVER HOUSING	1	PA66-GF30	max. 25%	schwarz/BLACK aehnl./SIM. RAL 9005	2
			Buchsengehaese INNER HOUSING	1	PBT-GF30	max. 25%	schwarz/BLACK aehnl./SIM. RAL 9005	1

THIS DRAWING IS A CONTROLLED DOCUMENT.
TOLERANCES UNLESS OTHERWISE SPECIFIED ACC. TO DIN 16742
CENTRIC TO NORMAL DIMENSION.
DIMENSIONS: mm
TOLERANCES UNLESS "MACHINING SPECIFIED"
0 PLC ±-
1 PLC ±0.1
2 PLC ±0.05
3 PLC ±0.025
ANGLES ±1°
FINISH -
MATERIAL - -

DWN L. L'Abbate 21DEC2017
CHK R. Puchner
APVD -
PRODUCT SPEC - 51
APPLICATION SPEC - 52
WEIGHT 11.9g
CUSTOMER DRAWING

TE Connectivity

NAME 12POS. MCON1.2. CONNECTOR SEALED
12pol. MCON1.2. Gehaeuse wasserdicht

SIZE	CASE CODE	DRAWING NO	RESTRICTED TO
A0	00779	C-2323170	

SCALE 5:1 SHEET 1 OF 1 REV B1

4806 (3/13)