© 2024 TE Connectivity. All Rights Reserved.

REVISIONS					
P	LTR	DESCRIPTION	DATE	DWN	APVD
	A	ECN-24-266545 TE STANDARD	17MAY2024	KS	RB

TÄ-Nr.

Batterietrennschalter 500A

Bl. 1 v. 1

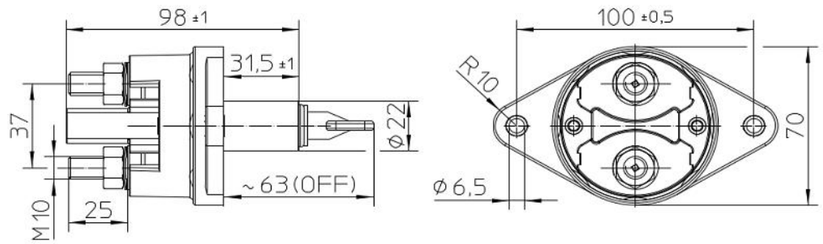

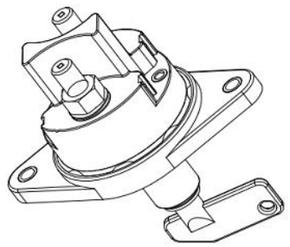

Schaltbild

Technische Daten:

Gehäusewerkstoff: Haube	Vyncolit schwarz
Sockel	PA GF schwarz
Schalthebelwerkstoff	PA GF rot
Min. Isolationswiderstand	100MOhm
Hochspannungsfestigkeit	1050V-1min.
Max. Kontaktspannungsabfall bei Nennlast	150mV
Betriebsspannung	bis 32VDC
Dauerstrom	500A
Überlast	1500A-4min.
	2000A-1.5min.
	2500A-10sec.
Schutzart	IP 67/ IEC 529
Vibration	4G/ 50-2000Hz
Schock	6G/ 11ms
Gewicht	340g
Umgebungstemperatur	-40°C bis +85°C
Anschlussquerschnitt bei Nennlast	min. 250mm2
Einbaulage	beliebig
Schalthebel	rot,nicht abziehbar
Schalthebel-Ersatzteil-Nr.	35.200.071
Max. Anzugsmoment (Hauptkontakte)	15-20Nm

Für diese Zeichnung behalten wir uns das Urheberrecht gemäß DIN 34 vor

	Datum	Name	Freimaßtoleranz	Maßstab		Zeichnungs-Nr.:
Bearb.	23.06.2010	Mielk		1:2	KISSLING	35-511-101-R
Gepr.	05.10.2011	Mielk				Vers.Nr.:

NOTE
Bemerkungen:

1. TE-CONNECTIVITY ORDER-NUMBER
   TE-Connectivity Bestellnummer
2. DO NOT SWITCH UNDER LOAD!
   Nicht unter Last schalten!

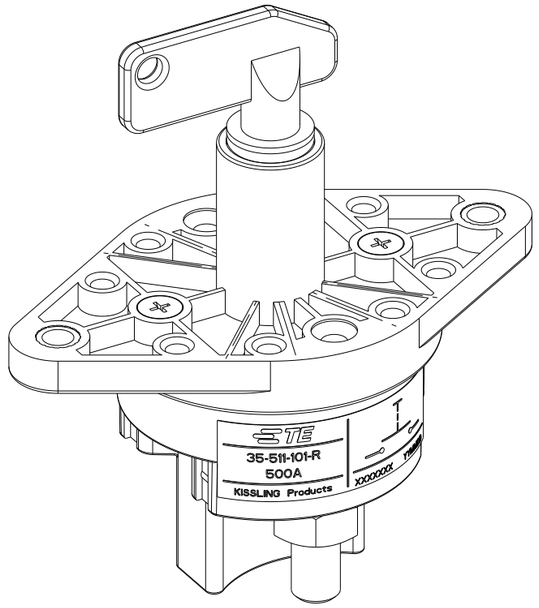

TE ORDER-NO.	REV.	DESCRIPTION	ITEM NO
1 K1140090	A	BATTERY DISCONNECTOR 500A Batterietrennschalter 500A	1

THIS DRAWING IS A CONTROLLED DOCUMENT.

DWN N.Mielke	23JUN2010	TE Connectivity
CHK N.Mielke	23JUN2010	
APVD N.Mielke	05OCT2011	NAME BATTERY DISCONNECTOR 500A Batterietrennschalter 500A
PRODUCT SPEC		
APPLICATION SPEC		
WEIGHT		

DIMENSIONS: mm

TOLERANCES UNLESS OTHERWISE SPECIFIED: DIN ISO 2768 cL

0 PLC ±
1 PLC ±
2 PLC ±
3 PLC ±
4 PLC ±
ANGLES ±

MATERIAL

FINISH

SIZE	CAGE CODE	DRAWING NO	RESTRICTED TO
A3	00779	C-35-511-101-R	-

CUSTOMER DRAWING | SCALE | SHEET 1 OF 1 | REV A

1470-19 (3/13)