© 2024 TE Connectivity. All Rights Reserved.

REVISIONS					
P	LTR	DESCRIPTION	DATE	DWN	APVD
	A	TE STANDARD UPDATED	23MAY2024	KS	RB

TA-Nr.

Batterietrennschalter 500A

Bl. 1 v. 1

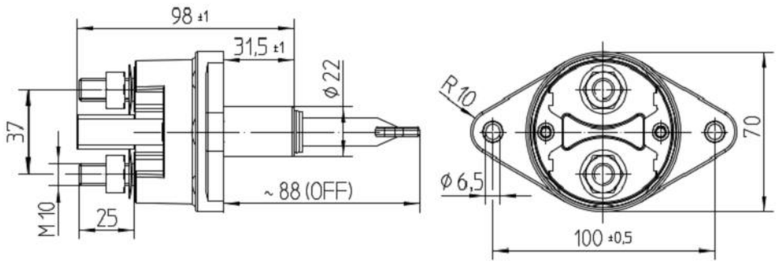

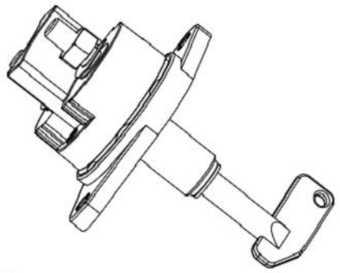

Schaltbild

Technische Daten:

Gehäusewerkstoff: Haube ..... Vyncolit schwarz
Sockel ..... PA GF schwarz
Schalthebelwerkstoff ..... PA GF grün
Min. Isolationswiderstand 100MOhm
Hochspannungsfestigkeit .... 1050V-1min.
Max. Kontaktspannungsabfall bei Nennlast..... 150mV
Betriebsspannung ..... bis 32VDC
Dauerstrom 500A
Überlast ..... 1500A-4min.
..... 2000A-1.5min.
..... 2500A-10sec.
Schutzart ..... IP 67/ IEC 529
Vibration 4G/ 50-2000Hz
Schock 6G/ 11ms
Gewicht..... 340g
Umgebungstemperatur ..... -40°C bis +85°C
Anschlussquerschnitt bei Nennlast ..... min. 250mm2
Einbaulage ..... beliebig
Schalthebel ..... grün,abziehbar
Max. Anzugsmoment (Hauptkontakte)..... 15-20Nm

Für diese Zeichnung behalten wir uns das Urheberrecht gemäß DIN 34 vor

	Datum	Name	Freimaßtoleranz	Maßstab		Zeichnungs-Nr.:
Bearb.	09.04.2008	Hamar		1:2	Elektrotechnik - GmbH & Co KG D - 72218 Wildberg	35-511-110-GN
Gepr.	10.04.2008	Grind				Vers.Nr.:

NOTE:
Bemerkungen:

1 TE-CONNECTIVITY ORDER-NUMBER
TE-Connectivity Bestellnummer

2 DO NOT SWITCH UNDER LOAD!
Nicht unter Last schalten!

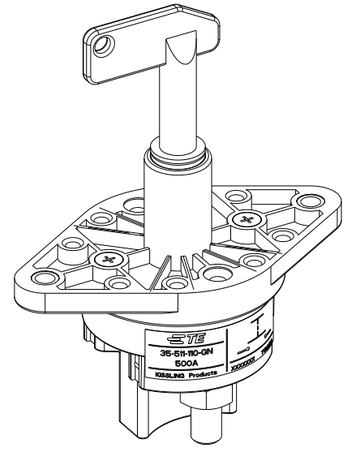

TE ORDER-NO.	REV.	DESCRIPTION	ITEM NO
K1130871 1	A	BATTERY DISCONNECTOR 500A Batterietrennschalter 500A	1

THIS DRAWING IS A CONTROLLED DOCUMENT.

DIMENSIONS: mm

TOLERANCES UNLESS OTHERWISE SPECIFIED: DIN ISO 2768-cL
0 PLC ±
1 PLC ±
2 PLC ±
3 PLC ±
4 PLC ±
ANGLES ±

MATERIAL

FINISH

DWN E.Hamarat 09APR2008
CHK E.Hamarat 09APR2008
APVD U.Grindemann 10APR2008
PRODUCT SPEC
APPLICATION SPEC
WEIGHT

TE Connectivity

NAME
BATTERY DISCONNECTOR 500A
Batterietrennschalter 500A

SIZE	CAGE CODE	DRAWING NO	RESTRICTED TO
A3	00779	C-35-511-110-GN	-

CUSTOMER DRAWING

SCALE	SHEET	REV
	1 OF 1	A

1470-19 (3/13)