© 2024 TE Connectivity. All Rights Reserved.

REVISIONS					
P	LTR	DESCRIPTION	DATE	DWN	APVD
	A	ECN-24-270048 TE STANDARD	14 JUN 2024	KS	RB

TA-Nr.

Batterietrennschalter 2x500A

Bl. 1 v. 1

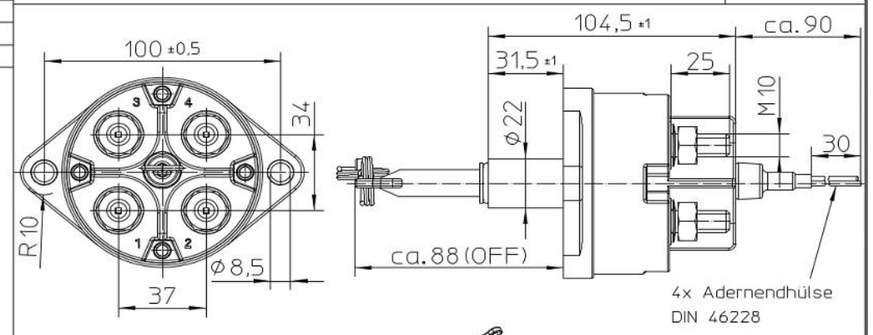

Schaltbild

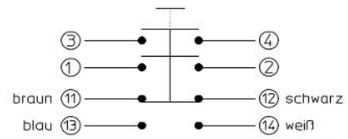

Technische Daten:

Gehäusewerkstoff: Haube	Vyncolit schwarz
Sockel	PA GF schwarz
Schalthebelwerkstoff	PA GF rot
Min. Isolationswiderstand	100MOhm
Hochspannungsfestigkeit	1050V-1min.
Max. Kontaktspannungsabfall bei Nennlast	150mV
Betriebsspannung	bis 32VDC
Dauerstrom	2x500A
Überlast	2x2000A-1.5min.
	2x2500A-10sec.
Hilfskontakt:	
Dauerstrom:	10A
Schaltstrom:	24V L/R 5ms 10A
	24V L/R 20ms 6A
Schutzart-Gehäuse	IP 67/ IEC 529
Vibration	10G/ 18-500Hz
Schock	50G/ 11ms
Dauerschock-6000Zyklen	40G/ 6ms
Gewicht	750g
Umgebungstemperatur	-40°C bis +85°C
Anschlussquerschnitt bei Nennlast	je min. 250mm2
Einbaulage	beliebig
Schalthebel	abziehbar
Max. Anzugsmoment (Hauptkontakte)	15-20Nm

Für diese Zeichnung behalten wir uns das Urheberrecht gemäß DIN 34 vor

	Datum	Name	Freimaßtoleranz	Maßstab	Zeichnungs-Nr.:
Bearb.	05.03.2013	Mielk	DIN ISO 2768 cL	1:2	35-524-170-R-A2
Gepr.	08.03.2013	Grind			Vers.Nr.:

NOTE
Bemerkungen:

1 TE-CONNECTIVITY ORDER-NUMBER
TE-Connectivity Bestellnummer

2 DO NOT SWITCH UNDER LOAD!
Nicht unter Last schalten!

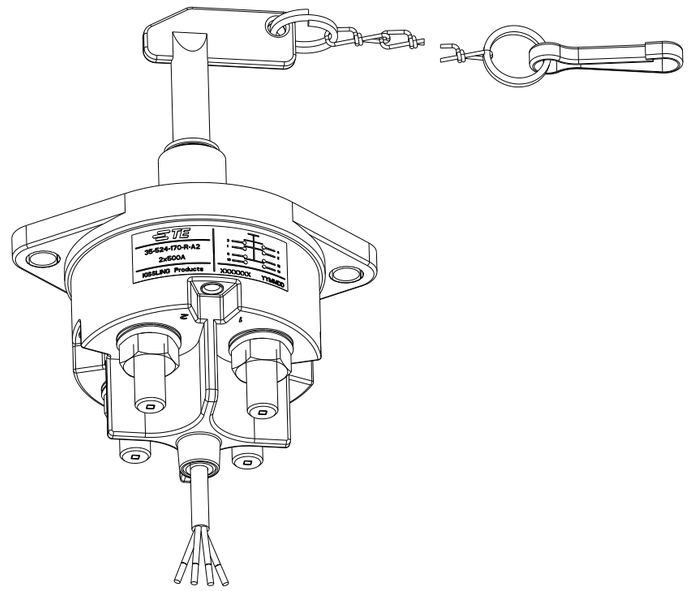

TE ORDER-NO.	REV.	DESCRIPTION	ITEM NO
1 K1148441	A	BATTERY DISCONNECTOR 2x500A Batterietrennschalter 2x500A	1

THIS DRAWING IS A CONTROLLED DOCUMENT.

DWN	N.Mielke	05MAR2013
CHK	N.Mielke	05MAR2013
APVD	U.Grindemann	08MAR2013

DIMENSIONS: mm

TOLERANCES UNLESS OTHERWISE SPECIFIED: DIN ISO 2768 cL

0 PLC ±
1 PLC ±
2 PLC ±
3 PLC ±
4 PLC ±
ANGLES ±

MATERIAL

FINISH

PRODUCT SPEC

APPLICATION SPEC

WEIGHT

TE Connectivity

NAME
BATTERY DISCONNECTOR 2x500A
Batterietrennschalter 2x500A

SIZE	CAGE CODE	DRAWING NO	RESTRICTED TO
A3	00779	C-35-524-170-R-A2	-

CUSTOMER DRAWING

SCALE	SHEET	REV
	1 OF 1	A