NUMMER 966 519	ÄNDERUNGEN DIE DEM TECH-NISCHEN FORTSCHRITT DIENEN, BEHALTEN WIR UNS VOR	VERTRAULICH UNVERÖFFENTLICHTE ZEICHNUNG. ALLE RECHTE VORBEHALTEN. VERVIELFÄLTIGUNG UND WEITERGABE NUR MIT GENEHMIGUNG DURCH AMP DEUTSCHLAND GMBH	ZEICHNUNG GESCHÜTZT DURCH © COPYRIGHT 1994 AMP DEUTSCHLAND GMBH ALLE RECHTE VORBEHALTEN
VERWENDET FÜR –			
WAR NR. –			
CAD-ORIGINAL ZEICHNUNG NICHT ÄNDERN			

REV.	ÄNDERUNG	DATUM	NAME
A	Prop.wird PN	11.07.94	G.Fuchs
B	4 NEUES MATERIAL (NATURAL)	18.01.96	R. BLU.
B1	REVISED PER ECO-09-023929	24OCT09	AEG

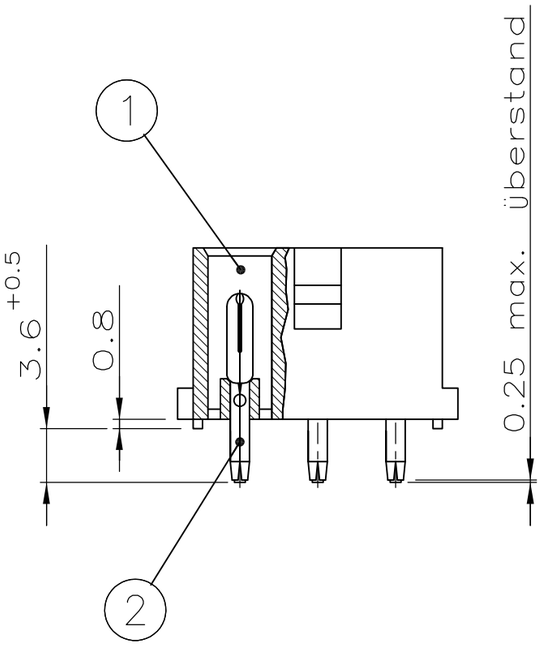

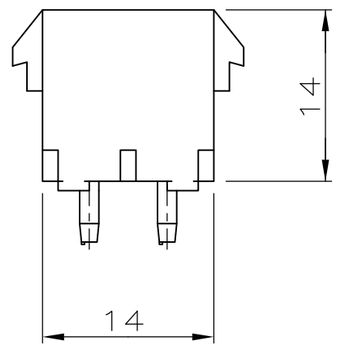

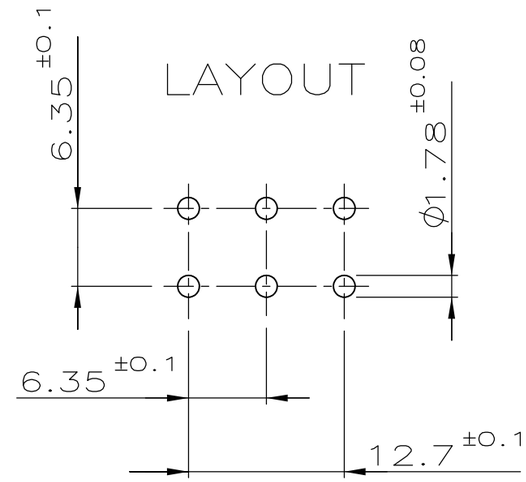

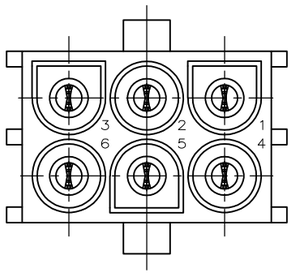

5 OBSOLETE PARTS: OBSOLETE CIS STREAMLINING PER D.RENAUD/D.SINISI

4 NEUES MATERIAL (PHOSPHOR UND HALOGEN FREI)

3 KONTAKT NACHVERZINNT, IM KONTAKTIERUNGSBEREICH SELEKTIV VERGOLDET

2 GEEIGNET FÜR LEITERPLATTENDICKE 1,6 MM

1 LÖTBARKEIT DER TEILE NACH AMP-SPEZIFIKATION NR. 109-11-3

BESTELL-NR.	POS.	STÜCK	BENENNUNG EINZELTEIL	WERKSTOFF	OBERFLÄCHE / FARBE
–	2	6	Stiftkontakt 3	CuSn 4	selektiv vergoldet
	1	1	6 pol. Stiftgehäuse	PA 6.6, UL94 V-0	4 natur
966 519-3	2	6	Stiftkontakt	CuSn 4	nachverzinnt
	1	1	6 pol. Stiftgehäuse	PA 6.6, UL94 V-0	4 natur
–	2	6	Stiftkontakt 3	CuSn 4	selektiv vergoldet
	1	1	6 pol. Stiftgehäuse	PA 6.6, UL94 V-2	natur
5 OBSOLETE ~~966 519-1~~	2	6	Stiftkontakt	CuSn 4	nachverzinnt
	1	1	6 pol. Stiftgehäuse	PA 6.6, UL94 V-2	natur

GEZ. 31.05.94 G.Fuchs

GEPR. – –

ZEICHNUNG GÜLTIG AB 01/96...

AMP | AMP DEUTSCHLAND G.m.b.H.

BENENNUNG
6 POL. UMNL STIFTSOCKEL
(Standard Ausführung)

K

NICHT TOLERIERTE MASSE	FORMAT	ZEICHNUNGS-NR.
± 0,2mm ± –	A3	966519
MASSTAB 2:1	BLATT 1 VON 1	REV. B1