Sin nuestra expresa autorización, queda terminantemente prohibida la reproducción total o parcial de este documento, así como su uso indebido y/o su exhibición o comunicación a terceros. De los infractores se exigirá el correspondiente resarcimiento de daños y perjuicios. - Se reserva todos los derechos para el caso de la concesión de patente de invención o el registro de Modelo industrial.

Weitergabe sowie Vervielfältigung dieser Unterlage, Verwertung und Mitteilung ihres Inhalts nicht gestattet, soweit nicht ausdrücklich zugestanden. Zuwiderhandlungen verpflichten zu Schadenersatz. Alle Rechte für den Fall der Patenterteilung oder GM-Eintragung vorbehalten.

Copying of this document, and giving it to others and the use or communication of the contents thereof, are forbidden without express authority. Offenders are liable to the payment of damages. All rights are reserved in the event of the grant of a patent or the registration of a utility model or design.

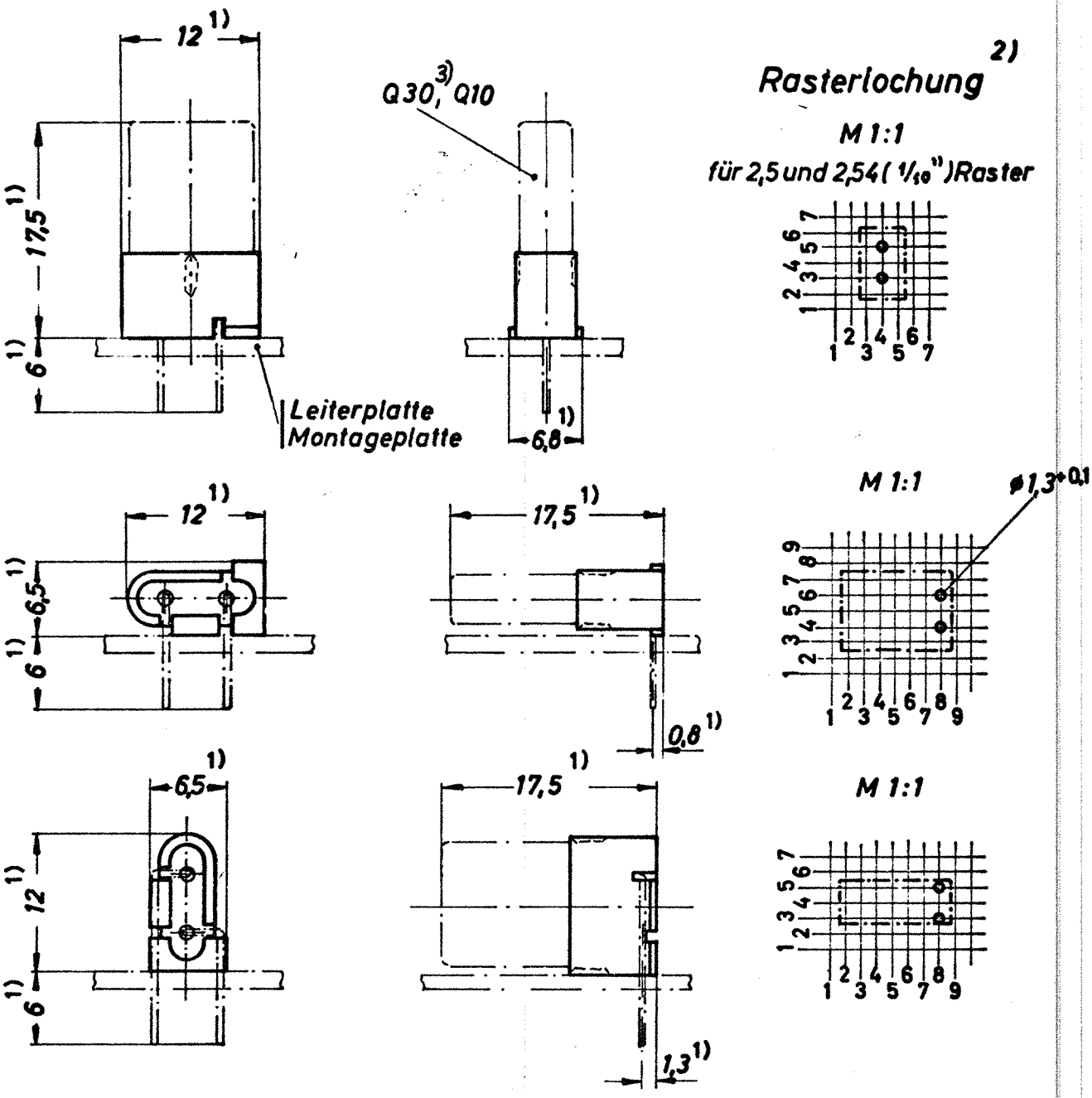

Konstruktive Merkmale:
Halterung aus Polypropylen
drei Einbaumöglichkeiten

1) Größtmaß
2) Toleranz für Rastermaß ± 0,2
3) Entsprechend auch Quarze nach: M2A DIN 45116; IEC 122-3BC

Ausgabe	Änderung	Tag	Name
02	451/0209	23.06.81	Schp
01	458/0700	4.4.78	
01	457/6066A	21.7.77	Kreulz
1	70C42N417	7.7.70	Keller
52	—	2.6.70	Va.
51	—	—	—

Freimaßtoleranzen

	Tag	Name
Bearb	8.5.70	Schörnig
Gepr.		KOBt E13
Norm		5174

KS7ST
SIEMENS AG

Vertriebs-Maßbild
Befestigung

C40121-A147-A1-*-27

Maßstab 2:1 1:1