ORIGINAL EN ROUGE

D-EASY 03 X

EX

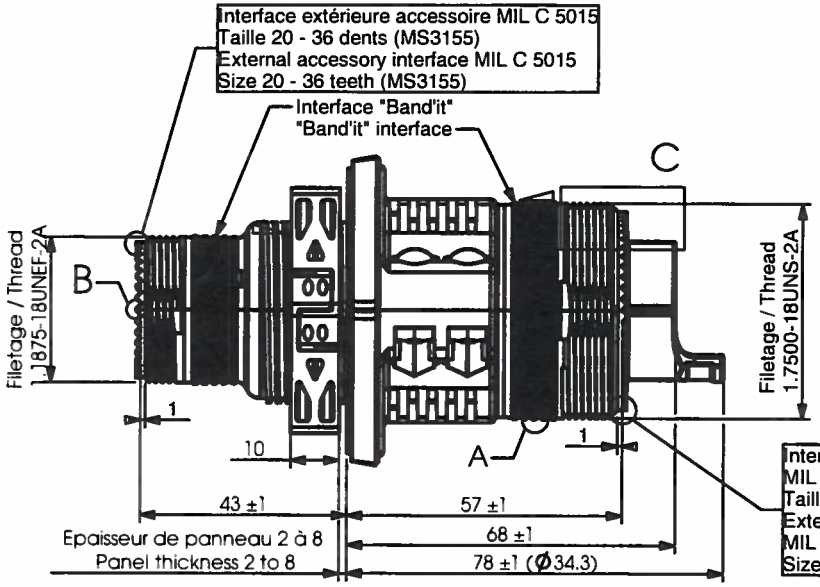

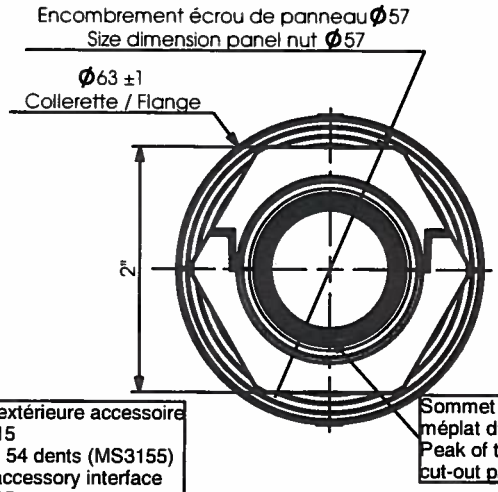

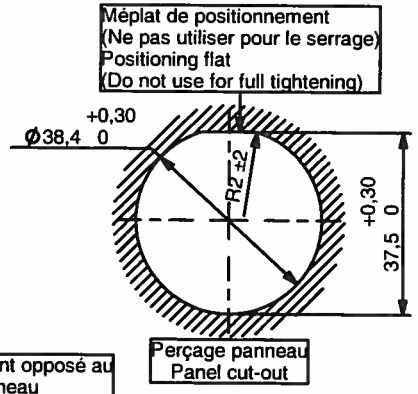

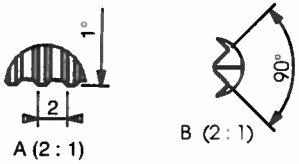

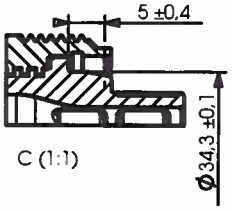

Identification (1:1)

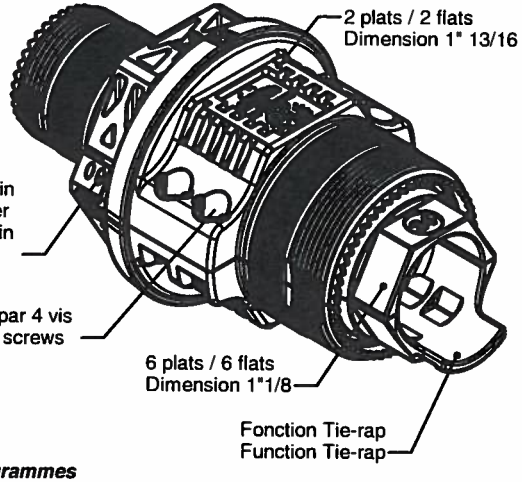

D-EASY 03 X

Matières / Material:
Thermoplastique et silicone
Thermoplastic and silicone

Revêtement / Plating:
Sur boîtier seulement: Métallisation
on shell only: Metallization

Référence spécifications ABS 1378
Specification reference ABS 1378

A = Etoupe pour faisceaux Ø 0 à12 / Tow for Ø 0 to 12 cable beams
B = Etoupe pour faisceau Ø10 à 22 / Tow for Ø 10 to 22 cable beams
Utilisation des étoupes et embouts:
Voir fiches techniques "Synoptique de fourniture"
Utilization of tow and caps:
See Data-Sheet "Supplying synoptic"
Embouts / Caps: 054-0018-20 et/and 054-0018-28
Livré sans embouts.Delivered without caps.

Masse / Mass: 178.36 grammes

Revision	Date	Observations
f	30/03/06	Updating OE240306
e	10/02/05	Part numbering and updating

ORIGINE : DE002/04

SERIE D-EASY | DATE 10/02/04 | VISA Creation / Created | VISA Approbation / Approval

DESIGNATION ENSEMBLE BOITIER / ASSEMBLY SHELL

REF : / P/N: **D-EASY 03 X**

Connecteurs Electriques Deutsch
17, rue LAVOISIER - BP 117 - 27091 EVREUX CEDEX 9 - FRANCE

FICHE TECHNIQUE
TECHNICAL DATA SHEET

204-19-A/F00

Ce document est la propriété de CED et ne peut être reproduit ou communiqué sans son autorisation. *This document is the property of CED and cannot be reproduced or disclosed without the CED approval*