ORIGINAL EN ROUGE

D-EASY 04 X

EX

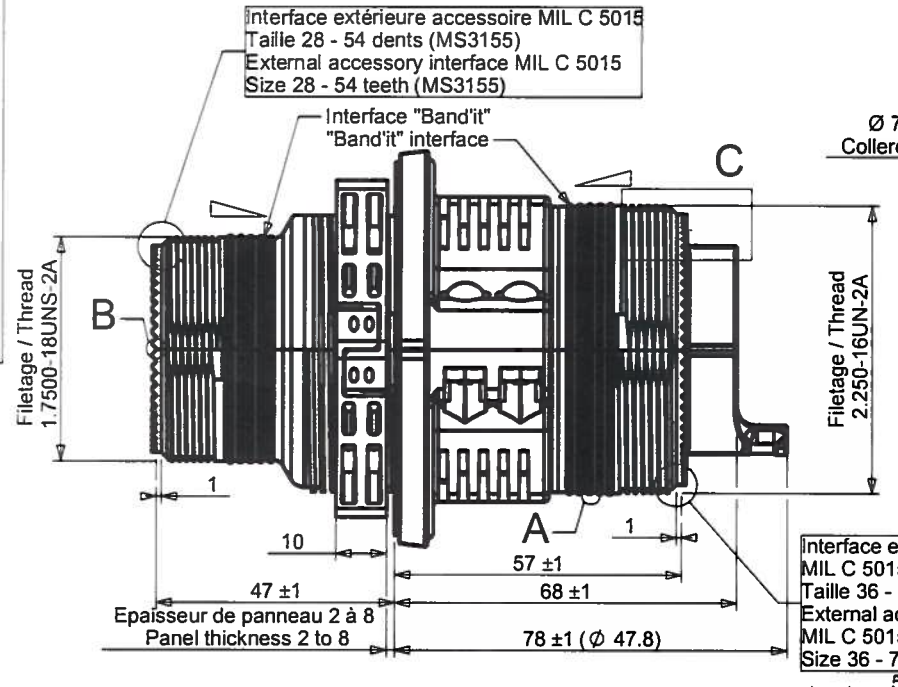

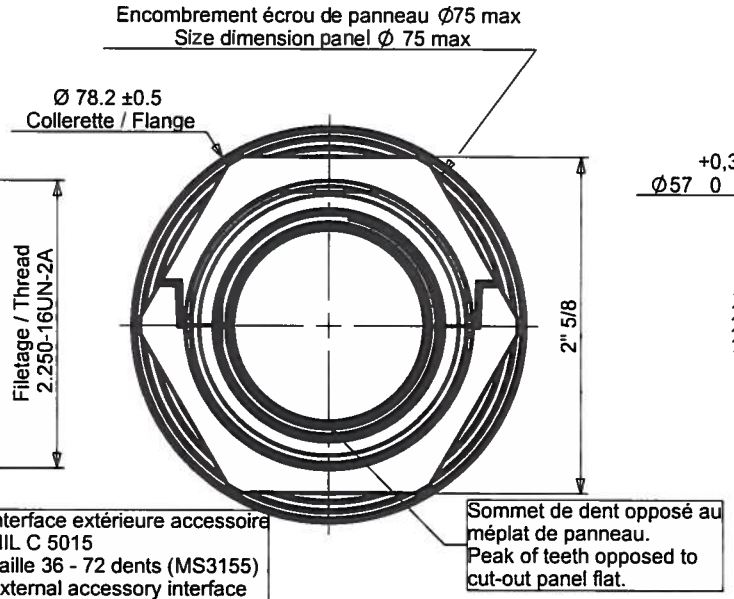

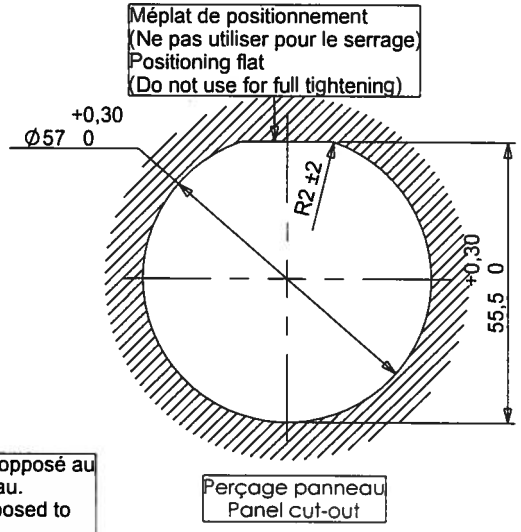

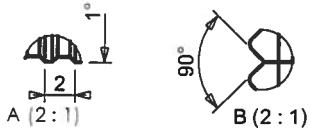

D-EASY 04 X

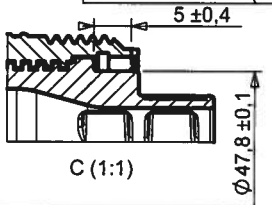

Identification (1:1)

Lot de moulage
Molding batch

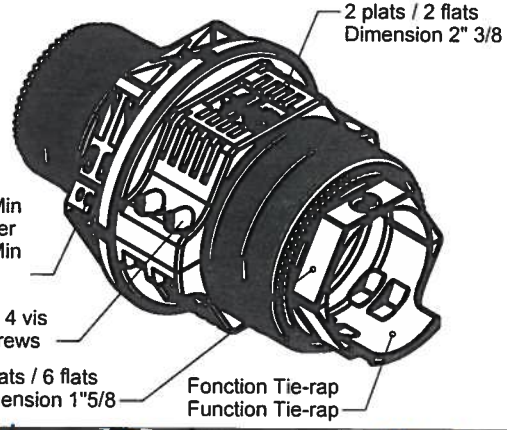

Matières / Material:
Thermoplastique et silicone
Thermoplastic and silicone

Revêtement / Plating:
Sur boîtier seulement: Métallisation
on shell only: Metallization

Référence spécifications ABS 1571
Specification reference ABS 1571

C = Etoupe pour faisceaux Ø15 à 27 / Tow for Ø15 to 27 cable beams
D = Etoupe pour faisceau Ø25 à 35 / Tow for Ø25 to 35 cable beams
Utilisation des étoupes et embouts:
Voir fiches techniques "Synoptique de fourniture"
Utilization of tow and caps:
See Data-Sheet "Supplying synoptique"
Embouts / Caps: 054-0018-28 et/and 054-0018-36
Livré sans embouts.Delivered without caps.

Masse / Mass: 213.16 grammes

Revision	Date	Observations
g	30/11/06	Updating OE681106
f	30/03/06	Updating OE240306

ORIGINE : DE002/04

SERIE: D-EASY
DATE: 10/02/04
VISA Creation / Created
VISA Approbation / Approval

DESIGNATION: ENSEMBLE BOITIER / ASSEMBLY SHELL

REF : P/N: **D-EASY 04 X**

Connecteurs Electriques Deutsch
17, rue LAVOISIER - BP 117 - 27091 EVREUX CEDEX 9 - FRANCE

FICHE TECHNIQUE
TECHNICAL DATA SHEET

204-19-A/F00

Ce document est la propriété de CED et ne peut être reproduit ou communiqué sans son autorisation. *This document is the property of CED and cannot be reproduced or disclosed without the CED approva*