THIS DRAWING IS UNPUBLISHED
VERTRAULICH UNVEROEFFENTLICHTE ZEICHNUNG
© COPYRIGHT 2007 BY TE CONNECTIVITY
RELEASED FOR PUBLICATION - 2007
FREI FUER VEROEFFENTLICHUNG
ALL RIGHTS RESERVED.
ALLE RECHTE VORBEHALTEN.

MATED WITH
PASSEND ZU
EGAMN06001-0173

LOC	DIST
A1	-

PROJEKT NR.: EGATN05200

REVISIONS
ANDERUNGEN

P	LTR	DESCRIPTION BESCHREIBUNG	DATE	DWN	APVD
	A	Ersetzt Zeichnung C-EGATN05200-0001	09MAR2007	HJA	-
	A1	Mass 24.15±0.2 ist jetzt SC-Mass. Material-	-	-	-
	-	handelsname hinzu. Bemerkung 2 ueberarbeitet.	-	-	-
	-	Hinweise zu Schnittstelle u. Gegenstueck ueberarbeitet	16MAY2007	HJA	-
	A2	Schnitt B-B: SC-Mass 7±0.15 hinzu	27SEP2007	HJA	-
	A3	Bemerkungen 3 bis 7 hinzu. Blatt 2 hinzu	16DEC2011	HJA	-

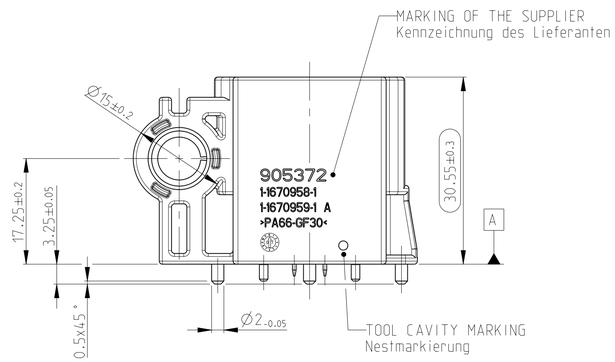

A-A

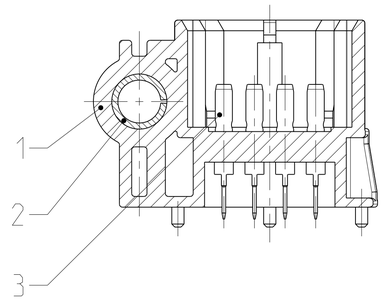

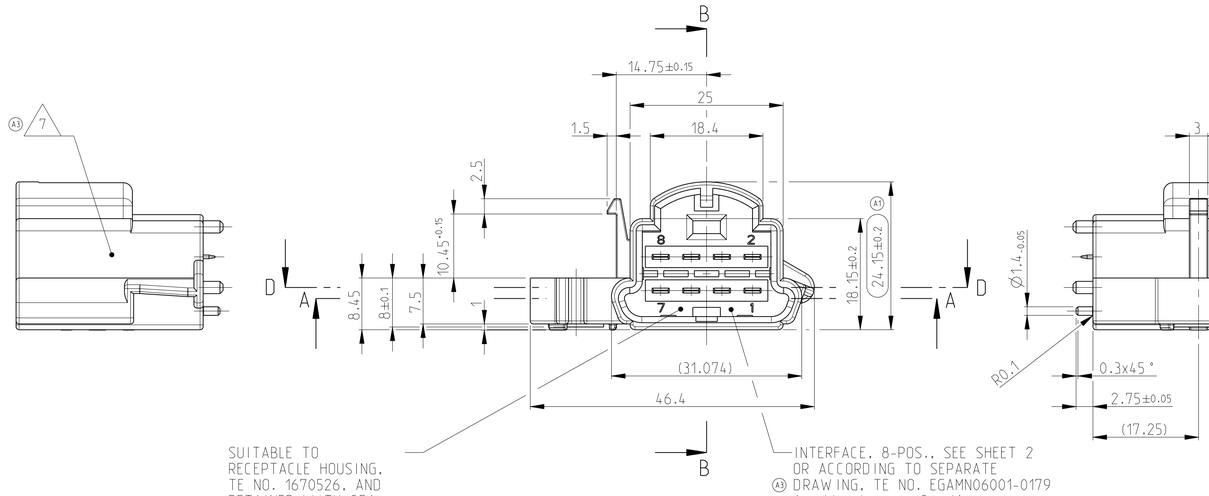

SUITABLE TO
RECEPTACLE HOUSING.
TE NO. 1670526. AND
RETAINER WITH CPA.
A1 TE NO. 1703448
Passend zu
Steckhuelsengehaeuse.
TE-Nr. 1670526. und
Verriegelung mit CPA.
TE-Nr. 1703448

INTERFACE. 8-POS., SEE SHEET 2
OR ACCORDING TO SEPARATE
A3 DRAWING. TE NO. EGAMN06001-0179
Anschlusskragen. 8-polig. gemaess
Blatt 2 oder eigenstaendiger
Ausfuehrungsvorschrift.
TE-Nr. EGAMN06001-0179

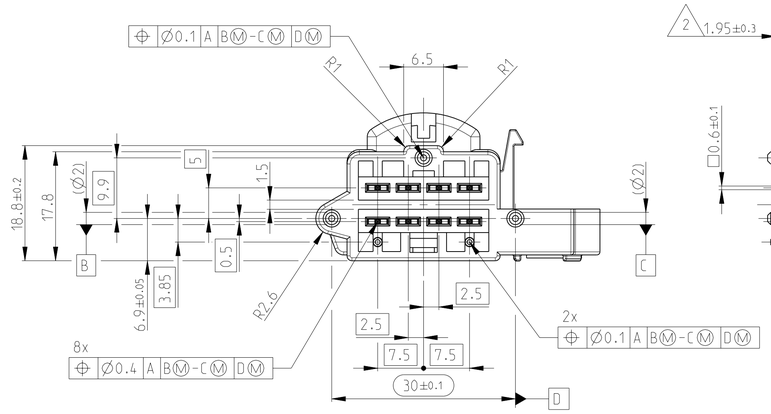

B-B

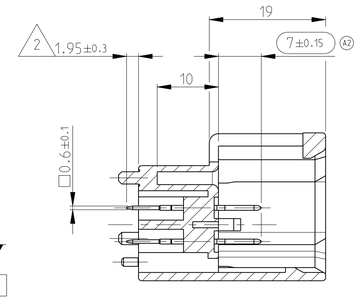

D-D

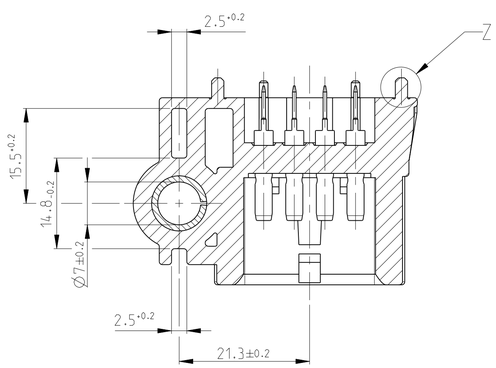

Z
5:1

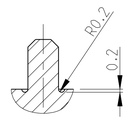

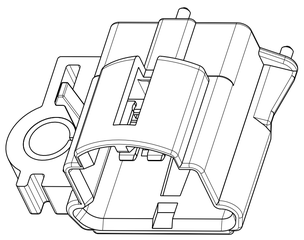

NOTES
Bemerkungen

1 SC DIMENSIONS
SC-Masse

A3 2 AT SOLDER SIDE 4-8 µm Sn GALVANIC OVER 1.3-2.5 µm Ni GALVANIC
Im Loetbereich 4-8 µm Sn galvanisch ueber 1.3-2.5 µm Ni galvanisch

A3 3 THERMAL CHARACTERISTICS SEE MATERIAL DATA SHEET OF Ultramid® A3W G6
Thermische Eigenschaften siehe Materialdatenblatt fuer Ultramid® A3W G6

A3 4 TEST OF CHEMICAL RESISTANCE AGAINST TRANSMISSION OIL PENTOSIN
AT A TEST DURATION OF 1000 h AND A TEST TEMPERATURE OF 135 °C
Pruefung der chemischen Bestaendigkeit gegen Getriebeoel Pentosin bei
einer Pruefdauer von 1000 h und einer Prueftemperatur von 135 °C

A3 5 TEST OF VIBRATION RESISTANCE ACCORDING TO SPECIFICATION
VW 80101, CHAPTER 4.1.2, EDITION OCTOBER 2006
Pruefung der Schwingungsfestigkeit nach Spezifikation
VW 80101, Abschnitt 4.1.2, Ausgabe Oktober 2006

A3 6 NO METALLICALLY LEADING PARTICLES > 500 µm PERMITTED
Keine metallisch leitenden Partikel > 500 µm zulaessig

A3 7 CLEANNESS ON THIS SURFACE:
THE NECESSARY DEGREE OF CLEANNESS ACCORDING TO
OIL, GREASE AND DRYNESS AND OTHER CONTAMINATIONS
IS TO BE PROVEN BY INDICATION OF THE
MINIMUM SURFACE TENSION.
SURFACE TENSION: >= 34 mN/m
(AMBIENT TEMPERATURE ACCORDING TO DIN 50014).
TEST FLUID ACCORDING TO: SIMILAR TO DIN ISO 8296.
Reinheitsgrad auf dieser Flaeche:
Der erforderliche Reinheitsgrad in Bezug auf Oel,
Fett und Trockenheit und sonstigen Verunreinigungen
ist durch Angabe der minimalen Oberflaechenspannung
nachzuweisen.
Oberflaechenspannung: >=34 mN/m
(Raumtemperatur nach DIN 50014).
Testfluessigkeit gemaess: In Anlehnung an DIN ISO 8296.

TE NO. TE-Nr.	TE REV. TE-Rev.	QTY Menge	ITEM Pos.	DESCRIPTION Bezeichnung	MATERIAL Material	FINISH/COLOUR Oberflaeche/Farbe
1-1670958-1	A	8	3	TAB 2.8 x 0.8 Flachstecker 2.8 x 0.8	CuNi12Zn24	2
		1	2	BUSHING Buchse	DC01 / C 390 EN 10139	Zn Ni 8-25 µm
		1	1	8-POS., HEADER HSG. 8-polig. Flachsteckergehaeuse	PA66-GF30 Ultramid® A3W G6 A1	BLACK schwarz

THIS DRAWING IS A CONTROLLED DOCUMENT.

DIMENSIONS: MASSEINHEITEN: mm

TOLERANCES UNLESS OTHERWISE SPECIFIED: ALLGEMEINTOLERANZEN
1 PLC ±
2 PLC ±
3 PLC ±
PLC ±
ANGLES/WINKEL ±1°
ACC. TO DIN 9001/40
CENTRIC TO NOMINAL DIM

MATERIAL - -
FINISH/OBERFLAECHE/FARBE - -

DWN H.-J. Arnold 09MAR2007
CHK J. Ryll 09MAR2007
APVD - -
PRODUCT SPEC PRODUKTSPEZ. -
APPLICATION SPEC VERARBEITUNGSSPEZ. -
WEIGHT GEWICHT 15.628 g

TE Connectivity

NAME
8POS.TAB 2.8X0.8.HEADER ASSY
8-polig. Flachstecker 2.8 x 0.8. Messerleiste
-

SIZE	CAGE CODE	DRAWING NO ZEICHNUNGS-NR.	RESTRICTED TO NUR FUER
A1	00779	C-1670958	-

CUSTOMER DRAWING /KUNDENZEICHNUNG
SCALE MASSSTAB 2:1 SHEET BLATT 1 OF VON 2 REV A3

THIS DRAWING IS UNPUBLISHED.
VERTRAULICHE UNVEROEFFENTLICHTE ZEICHNUNG.
© COPYRIGHT 2006 BY TE CONNECTIVITY.
RELEASED FOR PUBLICATION - 2006
FREI FUER VEROEFFENTLICHUNG.
ALL RIGHTS RESERVED.
ALLE RECHTE VORBEHALTEN.

MATED WITH:
PASSEND ZU:
EGAMN06001-0173

LOC	DIST
A1	-

PROJEKT NR.: EGAMN06001

REVISIONS
AENDERUNGEN

P	LTR	DESCRIPTION BESCHREIBUNG	DATE	DWN	APVD
	1	NEW DRAWING	12-DEC-2006	Sche	Thiel
	2	DIM. 10.85+0.1 WAS 10.75 AND 2.5 WAS 1.5	24-JAN-07	Sche	Thiel

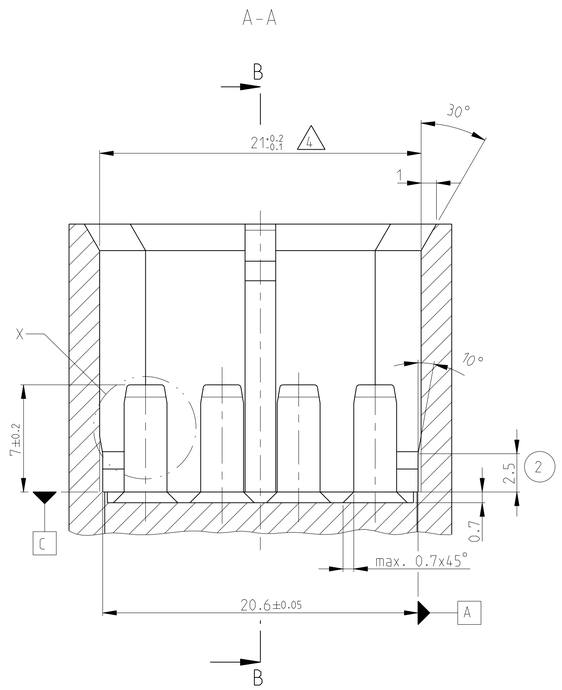

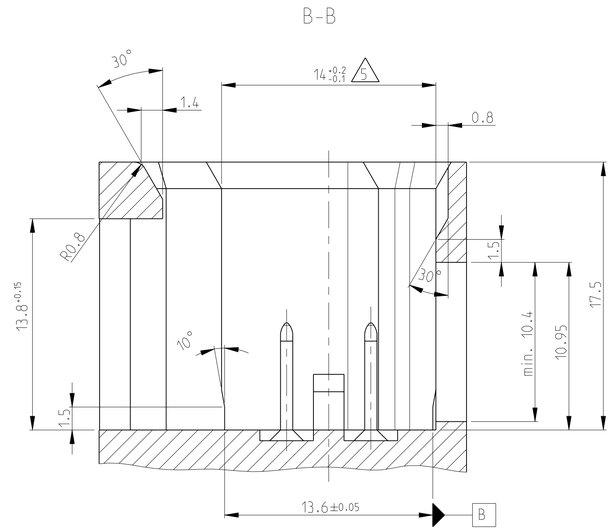

NOTES

1. NO SHARP EDGES PERMITTED
2. CONSTANT DECREASE OF TANGENT ANGLE. TIP WITHOUT BURR
3. MATERIAL FOR INSTALLATION IN GEAR OIL: PENTOSIN FFL-2
4. ALLOWED WARPAGE +0.2/-0.3MM
5. ALLOWED WARPAGE -0.5MM
6. CHARACTERS 1.5. RECEDE 0.2 OR
   CHARACTERS 1.5. RAISED 0.2. ZONE RECEDE 0.2
7. MOUNTING POSITION MUST GUARANTEE A TOTAL OIL OUTFLOW

BEMERKUNGEN

1. KEINE SCHARFEN KANTEN ZULAESSIG
2. TANGENTENWINKEL STETIG ABNEHMEND. SPITZE GRATFREI
3. WERKSTOFF FUER EINBAU IM GETRIEBEOEL: PENTOSIN FFL-2
4. ZULAESSIGER VERZUG +0.2/-0.3MM
5. ZULAESSIGER VERZUG -0.5MM
6. SCHRIFTHOEHE 1.5. VERTIEFT 0.2 ODER
   SCHRIFTHOEHE 1.5. ERHABEN 0.2. FELD VERTIEFT 0.2
7. DIE EINBAULAGE MUSS DAS VOLLSTAENDIGE AUSFLIESSEN DES OELS GEWAEHRLEISTEN

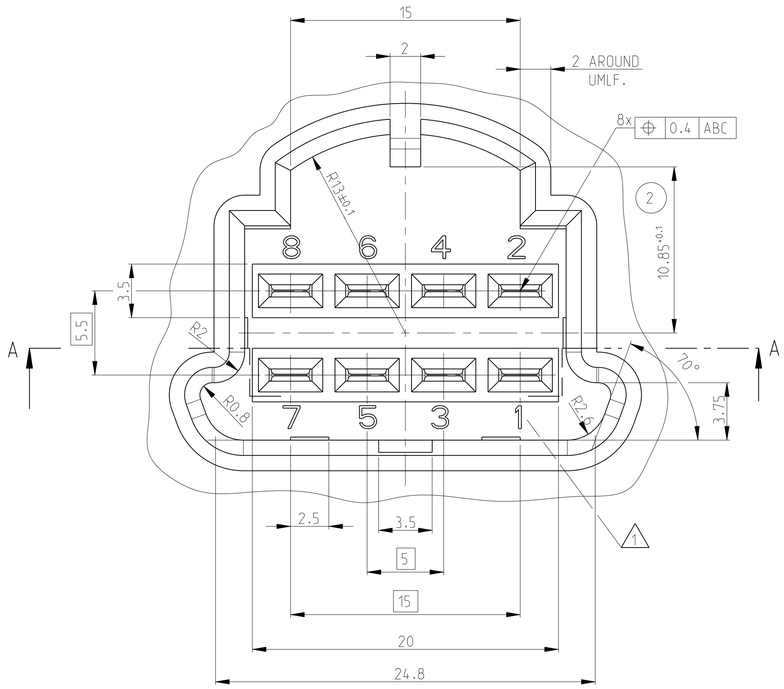

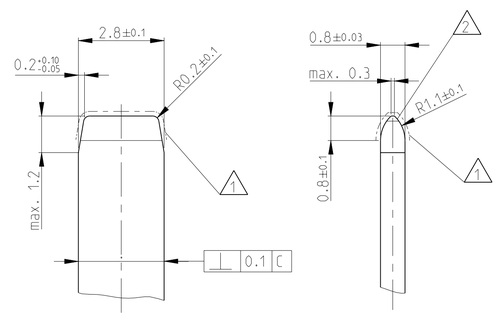

2.8MM TAB/2.8MM FLACHSTECKER	PLAIN	CuNi12Zn24 R490	8	2
TAB TERMINATION/ANSCHLUSSKRAGEN	-	- 3	1	1
DESCRIPTION BENENNUNG	SURFACE/OBERFLAECHE COLOR/FARBE	MATERIAL WERKSTOFF	QTY STUECK	ITEM NO POS

THIS DRAWING IS A CONTROLLED DOCUMENT.

DIMENSIONS: MASSEINHEITEN: mm

TOLERANCES UNLESS OTHERWISE SPECIFIED: ALLGEMEINTOLERANZEN
0 PLC ±
1 PLC ±
2 PLC ±
3 PLC ±
4 PLC ±
ANGLES/WINKEL ±0°
ACC. TO DIN. ISO91-120 CENTRIC TO NOMINAL DIM.

MATERIAL: S. TAB.
FINISH/OBERFLAECHE/FARBE: S. TAB.

DWN: S.Schelhorn 12-DEC-2006
CHK: F.Thiel 14-DEC-2006
APVD: -
PRODUCT SPEC PRODUKTSPEZ.: -
APPLICATION SPEC VERARBEITUNGSSPEZ.: -
WEIGHT GEWICHT: -

TE Connectivity

NAME: TAB TERMINATION, 8POS., 2.8MM TAB ANSCHLUSSKRAGEN, 8POL., 2.8MM FLACHSTECKER

SIZE	CAGE CODE	DRAWING NO ZEICHNUNGS-NR.	RESTRICTED TO NUR FUER
A1	00779	C-EGAMN06001-0179	AUDI

RESTRICTED DRAWING /SONDERZEICHNUNG | SCALE MASSSTAB 5:1 | SHEET BLATT 1 OF VON 1 | REV 2

ACCORDING TO INTERFACE:
In Bezug zum Anschlusskragen:

IN CASE OF DISCREPANCIES THE SEPARATE DRAWING OF TAB TERMINATION, TE NO. EGAMN06001-0179, IS VALID.
Im Falle von Unstimmigkeiten ist die eigenstaendige Zeichnung des Anschlusskragens, TE-Nr. EGAMN06001-0179, gueltig.

THIS DRAWING IS A CONTROLLED DOCUMENT.

DIMENSIONS: MASSEINHEITEN: mm

TOLERANCES UNLESS OTHERWISE SPECIFIED: ALLGEMEINTOLERANZEN
0 PLC ±
1 PLC ±
2 PLC ±
3 PLC ±
4 PLC ±
ANGLES/WINKEL ±

MATERIAL: -
FINISH/OBERFLAECHE/FARBE: -

DWN: H.-J. Arnold 16DEC2011
CHK: J. Ryll 16DEC2011
APVD: -
PRODUCT SPEC PRODUKTSPEZ.: -
APPLICATION SPEC VERARBEITUNGSSPEZ.: -
WEIGHT GEWICHT: -

TE Connectivity

NAME: 8POS.TAB 2.8X0.8.HEADER ASSY
8-polig. Flachstecker 2.8 x 0.8. Messerleiste
-

SIZE	CAGE CODE	DRAWING NO ZEICHNUNGS-NR.	RESTRICTED TO NUR FUER
A1	00779	C-1670958	-

CUSTOMER DRAWING /KUNDENZEICHNUNG | SCALE MASSSTAB 5:1 | SHEET BLATT 2 OF VON 2 | REV A3