THIS DRAWING IS UNPUBLISHED.
VERTRAULICHE UNVEROEFFENTLICHTE ZEICHNUNG
© COPYRIGHT 2009 BY TYCO ELECTRONICS CORPORATION, ALL RIGHTS RESERVED.
ALLE RECHTE VORBEHALTEN.

RELEASED FOR PUBLICATION - 2009
FREI FUER VEROEFFENTLICHUNG

MADE WITH:
PASSEND ZU: 969613

LOC	DIST
A1	-

PROJEKT NR.: EGAT\0925\3

REVISIONS
AENDERUNGEN

P	LTR	DESCRIPTION BESCHREIBUNG	DATE	DWN	APVD
	A	NEW DRAWING	26MAR2009	TS	Thiel
	A1	TEST RESULTS ADDED / TESTERGEBNISSE HINZU	20APR2009	TS	Thiel

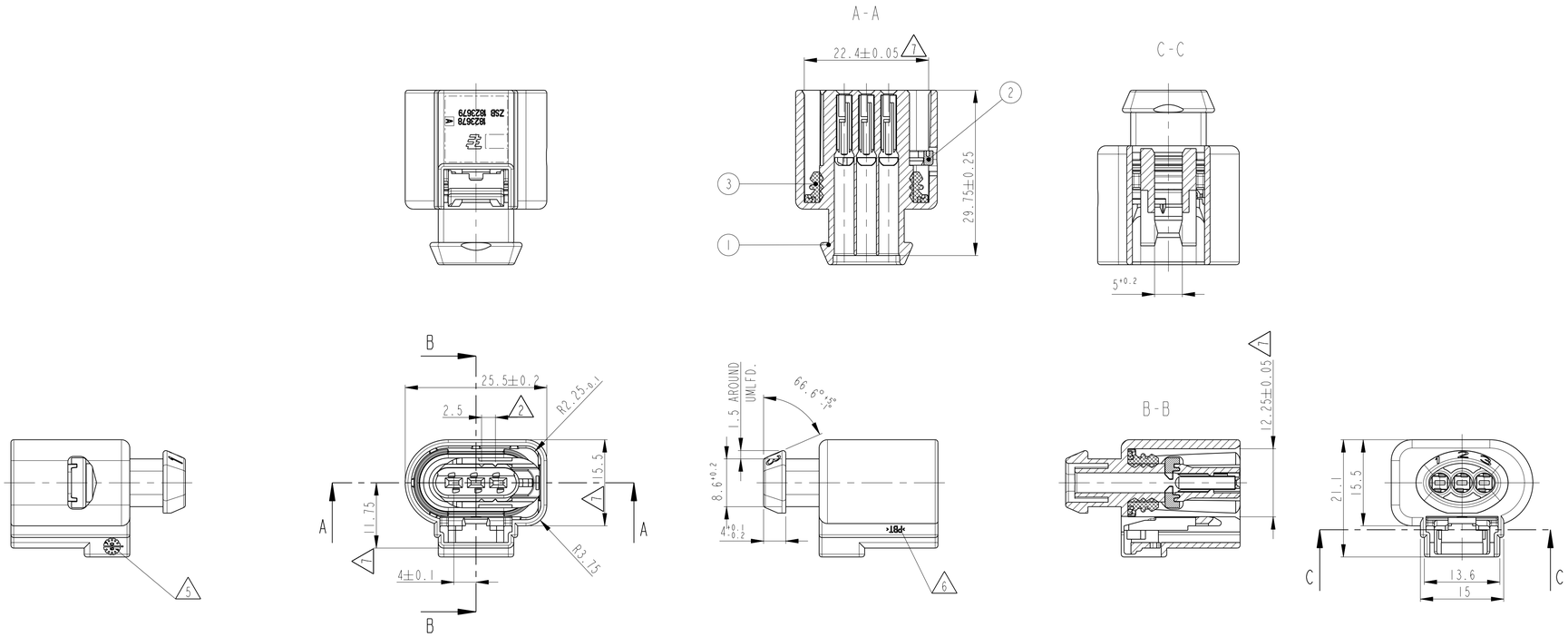

NOTES

1 THE PART 1823679-1 ASSEMBLED F.E. WITH CONTACT 1241380-1, AND WIRE SEALING 964972-1 WILL HAVE A SUITABLE MATING PART ACC. TO 114-18984

2 CONDITION AS SUPPLIED: RETAINER IN PRE-LOCKED POSITION, AFTER CONTACT LOADING TO DRIFT IN THIS DIRECTION (2.5mm)

3 BULK PACKAGED

4 CONTACT CAVITY NUMBER

5 PRODUCTION-DATE

6 MATERIAL MARKING ACC. TO VDA 260

7 ALLOWED WARPAGE ±0.5

8 CONFIRMED TEST RESULTS:

1. SEALING TEST CONFORMS TO: WORKING COMMITTEE .../ EDITION 04-96
   A) B23.2, WATER BATH TEST
   B) B23.4, THERMAL SHOCK TEST
   C) B23.1, STEAM JET TEST

2. TERMINAL RETENTION FORCE
   A) WITHOUT SECONDARY LOCK: MIN. 40N
   B) WITHOUT PRIMARY LOCK: MIN. 40N

3. CONNECTOR-CONNECTOR MATING FORCE MAX. 70N

4. SECONDARY LOCK OPERATION FORCE
   A) PRESET - TO FINAL POSITION 3N-10N
   B) FINAL - TO PRESET POSITION 3N-10N
   C) REMOVAL OUT OF CONNECTOR 3N-10N

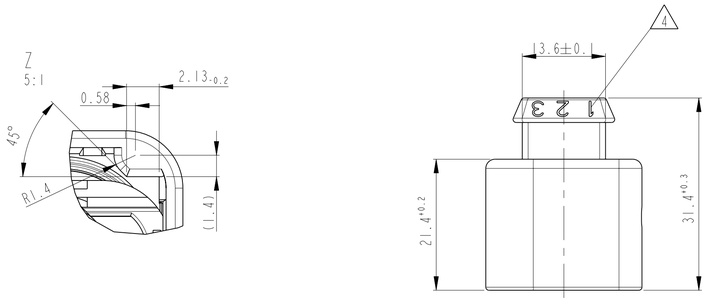

BEMERKUNGEN

1 DAS TEIL 1823679-1 WIRD Z.B. MIT DEM KONTAKT 1241380-1, UND EINZELADERDICHTUNG 964972-1 BESTUECKT AUF EIN TEIL NACH 114-18984 GESTECKT

2 LIEFERZUSTAND: VERRIEGELUNG IN VORRASTSTELLUNG, NACH KONTAKTBESTUECKUNG IN DIESER RICHTUNG VERSCHIEBEN (2.5mm)

3 VERPACKT ALS SCHUETTGUT

4 KONTAKTKAMMERNUMMER

5 PRODUKTIONSDATUM

6 WERKSTOFF-KENNZEICHNUNG NACH VDA 260

7 ZULAESSIGER VERZUG ±0.5

8 BESTAETIGTE TESTERGEBNISSE:

1. DICHTHEITSTESTS NACH: ARBEITSKREIS PRUEFRICHTLINIE / AUSGABE 04-96
   A) B23.2, WASSERBADPRUEFUNG
   B) B23.4, THERMOSCHOCK
   C) B23.1, DAMPFSTRAHLPRUEFUNG

2. KONTAKTHALTEKRAEFTE
   A) OHNE 2. KONTAKTSICHERUNG: MIN. 40N
   B) OHNE 1. KONTAKTSICHERUNG: MIN. 40N

3. GEHAEUSEAUFSTECKKRAFT MAX. 70N

4. BETAETIGUNGSKRAEFTE DER 2. KONTAKTSICHERUNG
   A) VORRAST - ENDRASTSTELLUNG 3N-10N
   B) ENDRAST - VORRASTSTELLUNG 3N-10N
   C) AUSZIEHEN AUS GEHAEUSE 3N-10N

CODINGS
KODIERUNGEN
2:1

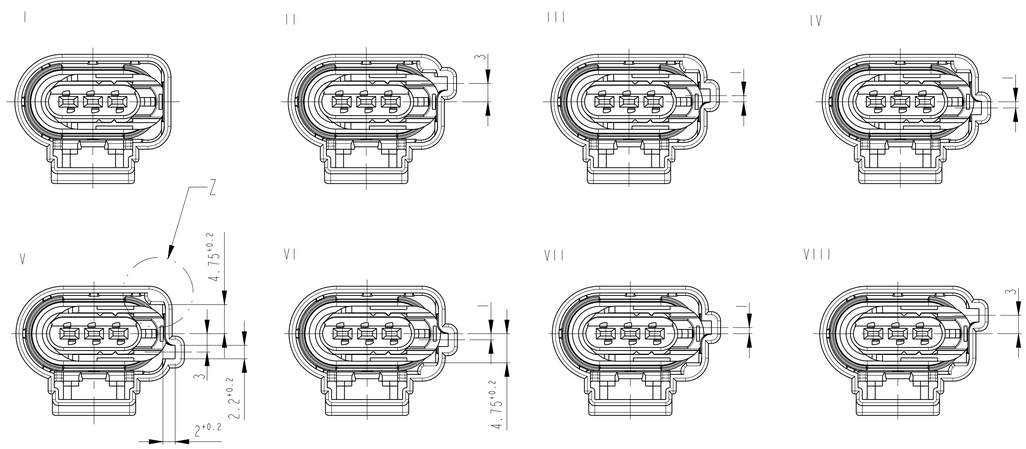

COD	TE-NO	REV	MATERIAL	COLOR	RAL-NO	DESCRIPTION	ITEM NO
VIII	1823679-8	A	MVQ	NATURAL	-	RADIAL SEAL ...	3
			PBT-GF10	VIOLET	4006	RETAINER, ...	2
			PBT	GREY	7036	3 POSITION, AMP MCP1.5K, ...	1
VII	1823679-7	A	MVQ	NATURAL	-	RADIAL SEAL ...	3
			PBT-GF10	VIOLET	4006	RETAINER, ...	2
			PBT	GREEN	6018	3 POSITION, AMP MCP1.5K, ...	1
VI	1823679-6	A	MVQ	NATURAL	-	RADIAL SEAL ...	3
			PBT-GF10	VIOLET	4006	RETAINER, ...	2
			PBT	WHITE	9010	3 POSITION, AMP MCP1.5K, ...	1
V	1823679-5	A	MVQ	NATURAL	-	RADIAL SEAL ...	3
			PBT-GF10	VIOLET	4006	RETAINER, ...	2
			PBT	BLUE	5012	3 POSITION, AMP MCP1.5K, ...	1
IV	1823679-4	A	MVQ	NATURAL	-	RADIAL SEAL ...	3
			PBT-GF10	VIOLET	4006	RETAINER, ...	2
			PBT	ORANGE	2003	3 POSITION, AMP MCP1.5K, ...	1
III	1823679-3	A	MVQ	NATURAL	-	RADIAL SEAL ...	3
			PBT-GF10	VIOLET	4006	RETAINER, ...	2
			PBT	RED	3003	3 POSITION, AMP MCP1.5K, ...	1
II	1823679-2	A	MVQ	NATURAL	-	RADIAL SEAL ...	3
			PBT-GF10	VIOLET	4006	RETAINER, ...	2
			PBT	DARK BROWN	8012	3 POSITION, AMP MCP1.5K, ...	1
I	1823679-1	A	MVQ	NATURAL	-	RADIAL SEAL ...	3
			PBT-GF10	VIOLET	4006	RETAINER, ...	2
			PBT	BLACK	9011	3 POSITION, AMP MCP1.5K, ...	1

THIS DRAWING IS A CONTROLLED DOCUMENT FOR TYCO ELECTRONICS CORPORATION. IT IS SUBJECT TO CHANGE AND THE CONTROLLING ENGINEERING ORGANIZATION SHOULD BE CONTACTED FOR THE LATEST REVISION.
DIESES ZEICHNUNGSDOKUMENT WIRD DURCH AMP INCORPORATED KONTROLLIERT. ES UNTERLIEGT DER ÄNDERUNG UND DIE ZUSTÄNDIGE INGENIEURORGANISATION SOLLTE DEN JEWEILS LETZTGÜLTIGEN ÄNDERUNGSSTAND ERFRAGEN SIE AUF ANFRAGE.

DIMENSIONS: MASSEINHEITEN: mm

TOLERANCES UNLESS OTHERWISE SPECIFIED: ALLGEMEINTOLERANZEN:
- 1 PLC ±
- 2 PLC ±
- 3 PLC ±
- 4 PLC
- ANGLES/WINKEL ±1°

ACC. TO DIN 16901-140 CENTRIC TO NOMINAL DIM

MATERIAL: - S.TAB.

FINISH/OBERFLAECHE/FARBE: - S.TAB.

DWN: T.Schmoeker 26MAR2009
CHK: F.Thiel 26MAR2009
APVD: -
PRODUCT SPEC PRODUKTSPEZ.: -
APPLICATION SPEC VERARBEITUNGSSPEZ.: 114-18984
WEIGHT GEWICHT: -

Tyco Electronics
Tyco Electronics AMP GmbH
D - 64625 Bensheim

NAME: 3 POSITION, AMP MCP1.5K, RECEPTACLE HOUSING
3POLIG, AMP MCP1.5K, FLACHKONTAKTGEHAEUSE

SIZE: A1 | CAGE CODE: 00779 | DRAWING NO. ZEICHNUNGS-NR.: C-1823679 | RESTRICTED TO NUR FUER: -

CUSTOMER DRAWING /KUNDENZEICHNUNG | SCALE MASSSTAB 5:1 | SHEET BLATT 1 OF VON 1 | REV A1

AMP 4805 REV 31MAR2000

Pro/ENGINEER DRAWING