© 2024 TE Connectivity. All Rights Reserved.

TÄ-Nr.	Batterietrennschalter 250A	Bl. 1 v. 1

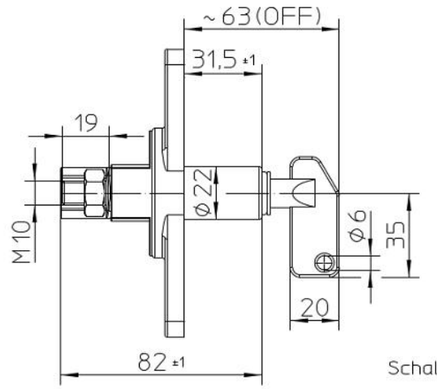

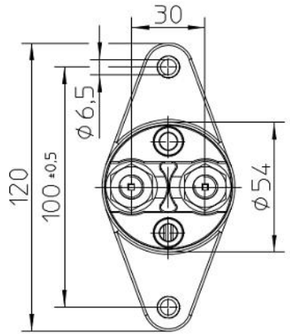

Schaltbild

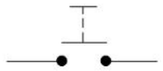

Technische Daten:

Allgemeine Daten:

Umgebungstemperatur	-40°C bis +85°C
Schutzart	IP 67 / IEC 529
Vibration	4G/ 50-2000Hz
Schock	6G/ 11ms
Gewicht	ca. 185g

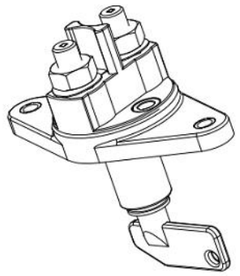

Elektrische Daten:

Min. Isolationswiderstand	100 MOhm
Hochspannungsfestigkeit	1050 V für 1 min.
Kontaktspannungsabfall (bei Nennlast 300A)	max. 150mV
Kontaktspannungsabfall nach Lebensdauer	175mV
Betriebsspannung	bis 32VDC
Dauerstrom (Nennlast) bei 95mm²	300A
bei 70mm²	250A
bei 50mm²	200A
Überlast (70mm² und 90mm²)	3500A-1sec, 1000A-25sec, 700A-52sec
	7x450A, 30sec EIN - 120sec AUS
Überlast (50mm²)	2300A-1sec, 700A-25sec, 500A-52sec

Lebensdauer und Schaltvermögen

Mechanisch	20 000 Schaltspiele
Nennlast 250A-	10 000 Schaltspiele
Überlast 2000A-	10 Schaltspiele

Sonstige Angaben

Gehäusewerkstoff	PA GF schwarz
Schalthebelwerkstoff	PA GF rot
Einbaulage	beliebig
Schalthebel	abziehbar (mit Bajonettabdichtung)
Max. Anzugsmoment (Hauptkontakte)	15-20Nm

Für diese Zeichnung behalten wir uns das Urheberrecht gemäß DIN ISO 16016 vor

	Datum	Name	Allgemeintoleranz	Maßstab		Zeichnungs-Nr.:
Erstel.	19.12.2008	Lugin	DIN ISO 2768 cL	1:2	KÖHING	35-211-100-R
Bearb.	03.03.2020	Seege				
Freig.	09.03.2020	Grind				Vers.Nr.:

REVISIONS

P	LTR	DESCRIPTION	DATE	DWN	APVD
	A	TE STANDARD	29APR2024	KS	RB

NOTE
Bemerkungen:

1 TE-CONNECTIVITY ORDER-NUMBER
TE-connectivity Bestellnummer

2 DO NOT SWITCH UNDER LOAD!
Nicht unter Last schalten!

TE ORDER-NO.	REV.	DESCRIPTION	ITEM NO
K1135146 1	A	BATTERY DISCONNECTOR 250A Batterietrennschalter 250A	1

THIS DRAWING IS A CONTROLLED DOCUMENT.

DIMENSIONS: mm

TOLERANCES UNLESS OTHERWISE SPECIFIED: DIN ISO 2768 cL

0 PLC ±
1 PLC ±
2 PLC ±
3 PLC ±
4 PLC ±
ANGLES ±

MATERIAL

FINISH

DWN 19DEC2008 Luginsland
CHK 03MAR2020 K.Seeger
APVD 09MAR2020 U.Grindemann

PRODUCT SPEC

APPLICATION SPEC

WEIGHT

TE Connectivity

NAME
BATTERY DISCONNECTOR 250A
Batterietrennschalter 250A

SIZE	CAGE CODE	DRAWING NO	RESTRICTED TO
A3	00779	C-35-211-100-R	-

CUSTOMER DRAWING

SCALE	SHEET	REV
1:2	1 OF 1	A