© 2024 TE Connectivity. All Rights Reserved.

REVISIONS					
P	LTR	DESCRIPTION	DATE	DWN	APVD
	A	TE STANDARD UPDATED	03JUN2024	KS	RB

TÄ-Nr.

Batterietrennschalter 500A

Bl. 1 v. 1

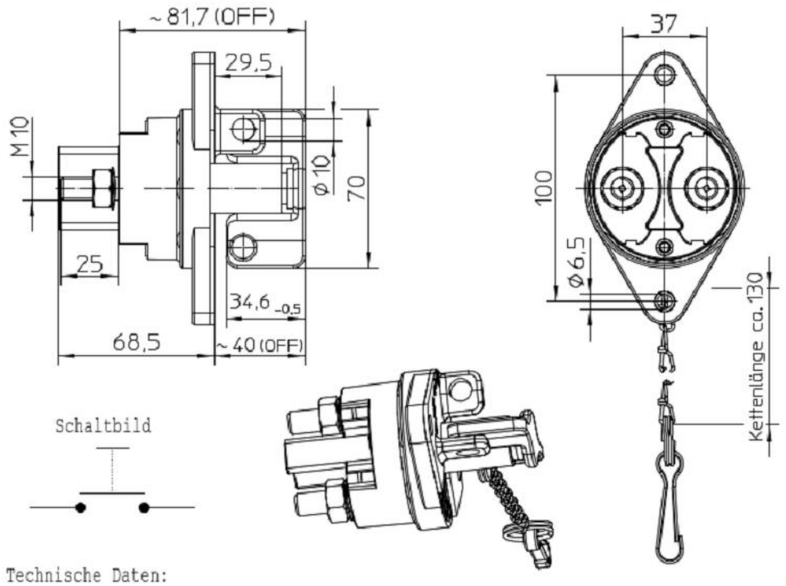

Schaltbild

Technische Daten:

Gehäusewerkstoff: Haube	Vyncolit schwarz
Sockel	PA GF schwarz
Schalthebelwerkstoff	PA GF rot
Min. Isolationswiderstand	100MOhm
Hochspannungsfestigkeit	1050V-1min.
Max. Kontaktspannungsabfall bei Nennlast	150mV
Betriebsspannung	bis 32VDC
Dauerstrom	500A
Überlast	1500A-4min.
	2000A-1.5min.
	2500A-10sec.
Schutzart	IP 67/ IEC 529
Vibration	4G/ 50-2000Hz
Schock	6G/ 11ms
Gewicht	340g
Umgebungstemperatur	-40°C bis +85°C
Anschlussquerschnitt bei Nennlast	min. 250mm2
Einbaulage	beliebig
Schalthebel	rot,abziehbar
Max. Anzugsmoment (Hauptkontakte)	15-20Nm
Schalthebel-Ersatzteil-Nr.	35-400-035

Für diese Zeichnung behalten wir uns das Urheberrecht gemäß DIN 34 vor.

	Datum	Name	Freimaßtoleranz	Maßstab		Zeichnungs-Nr.:
Bearb.	26.02.2009	Seege		1:2	KISSLING	35-511-190-R-900
Gepr.	06.03.2013	Grind				Vers.Nr.:

NOTE:
Bemerkungen:

1 TE-CONNECTIVITY ORDER-NUMBER
TE-Connectivity Bestellnummer

2 DO NOT SWITCH UNDER LOAD!
Nicht unter Last schalten!

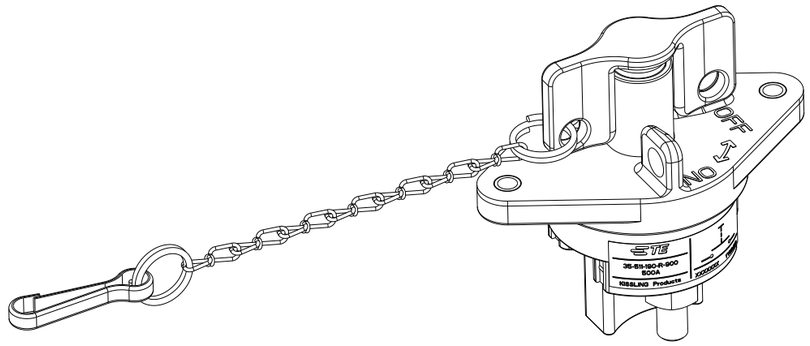

TE ORDER-NO.	REV.	DESCRIPTION	ITEM NO
K1135666 1	A	BATTERY DISCONNECTOR 500A Batterietrennschalter 500A	1

THIS DRAWING IS A CONTROLLED DOCUMENT.

DWN	K.Seeger	26FEB2009
CHK	K.Seeger	26FEB2009
APVD	U.Grindemann	06MAR2013

DIMENSIONS: mm

TOLERANCES UNLESS OTHERWISE SPECIFIED: DIN ISO 2768-cL

0 PLC	±
1 PLC	±
2 PLC	±
3 PLC	±
4 PLC	±
ANGLES	±

MATERIAL

FINISH

PRODUCT SPEC

APPLICATION SPEC

WEIGHT

TE Connectivity

NAME
BATTERY DISCONNECTOR 500A
Batterietrennschalter 500A

SIZE	CAGE CODE	DRAWING NO	RESTRICTED TO
A3	00779	C-35-511-190-R-900	-

CUSTOMER DRAWING

SCALE	SHEET	REV
	1 OF 1	A

1470-19 (3/13)