© 2024 TE Connectivity. All Rights Reserved.

TÄ-Nr.	Batterietrennschalter 500A mit Hiko	Bl. 1 v. 1

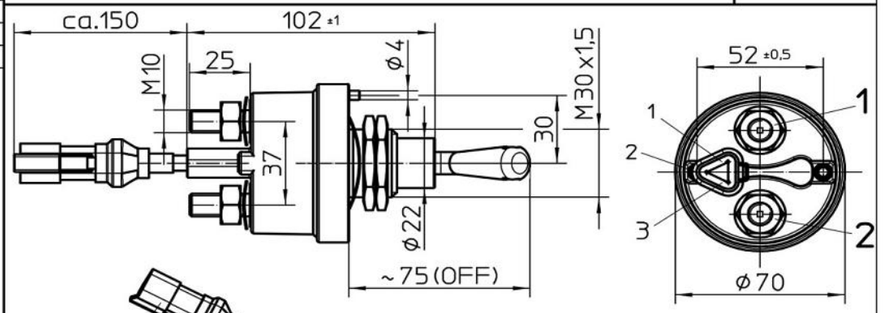

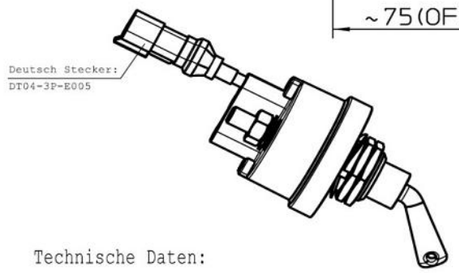

Schaltbild

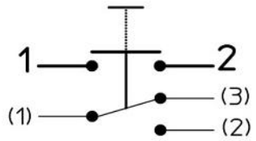

Technische Daten:

```
Gehäusewerkstoff: Haube ...................... Vyncolit schwarz
                  Sockel ..................... PA GF schwarz
Schalthebelwerkstoff ......................... PA GF schwarz
Min. Isolationswiderstand .................... 100MOhm
Hochspannungsfestigkeit ...... ............... 1050V-1min.
Max. Kontaktspannungsabfall bei Nennlast...... 150mV
Betriebsspannung ............................. bis 32VDC
Dauerstrom ................................... 500A
Überlast ..................................... 1500A-4min.
          ..................................... 2000A-1.5min.
          ..................................... 2500A-10sec.
Hilfskontakt:
Dauerstrom: .................................. 10A
Schaltstrom: ................................. 24V L/R  5ms 10A
             ................................. 24V L/R 20ms  6A
Schutzart-Gehäuse ............................ IP 67/ IEC 529
Vibration .................................... 4G/ 50-2000Hz
Schock ....................................... 6G/ 11ms
Gewicht....................................... 340g
Umgebungstemperatur .......................... -40°C bis +85°C
Anschlussquerschnitt bei Nennlast ............ min. 250mm2
Einbaulage ................................... beliebig
Schalthebel .................................. abziehbar
Max. Anzugsmoment (Hauptkontakte)............. 15-20Nm
```

	Datum	Name	Freimaßtoleranz	Maßstab		Zeichnungs-Nr.:
Bearb.	08.05.2014	Seege	DIN ISO 2768 cL	1:2		35-513-120-S-A5
Gepr.	08.05.2014	Grind				Vers.Nr.:

Für diese Zeichnung behalten wir uns das Urheberrecht gemäß DIN 34 vor

REVISIONS

P	LTR	DESCRIPTION	DATE	DWN	APVD
	A	TE STANDARD UPDATED	04JUL2024	SK	RB

NOTE
Bemerkungen:

1 TE-CONNECTIVITY ORDER-NUMBER
TE-Connectivity Bestellnummer

2 DO NOT SWITCH UNDER LOAD!
Nicht unter Last schalten!

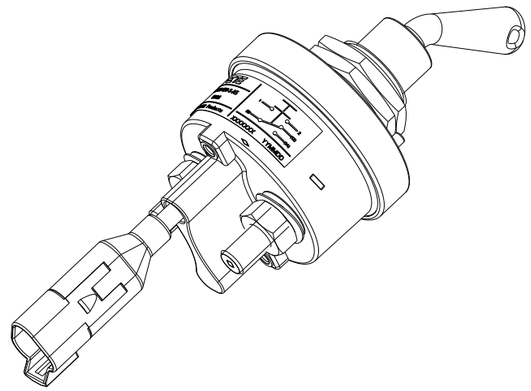

TE ORDER-NO.	REV.	DESCRIPTION	ITEM NO
1 K1150810	A	BATTERY DISCONNECTOR 500A WITH AUX Batterietrennschalter 500A mit Hiko	1

THIS DRAWING IS A CONTROLLED DOCUMENT.

DIMENSIONS: mm

TOLERANCES UNLESS OTHERWISE SPECIFIED: DIN ISO 2768 cL

0 PLC ±
1 PLC ±
2 PLC ±
3 PLC ±
4 PLC ±
ANGLES ±

MATERIAL

FINISH

DWN M.Suryakumar 15JUN2024
CHK K.Seegar 15JUN2024
APVD – 15JUN2024
PRODUCT SPEC
APPLICATION SPEC
WEIGHT

TE Connectivity

NAME
BATTERY DISCONNECTOR 500A WITH AUX
Batterietrennschalter 500A mit Hiko

SIZE	CAGE CODE	DRAWING NO	RESTRICTED TO
A3	00779	C-35-513-120-S-A5	–

CUSTOMER DRAWING

SCALE | SHEET 1 OF 1 | REV A