TÄ-Nr.		

Batterietrennschalter 500A mit Hiko

Bl. 1 v. 1

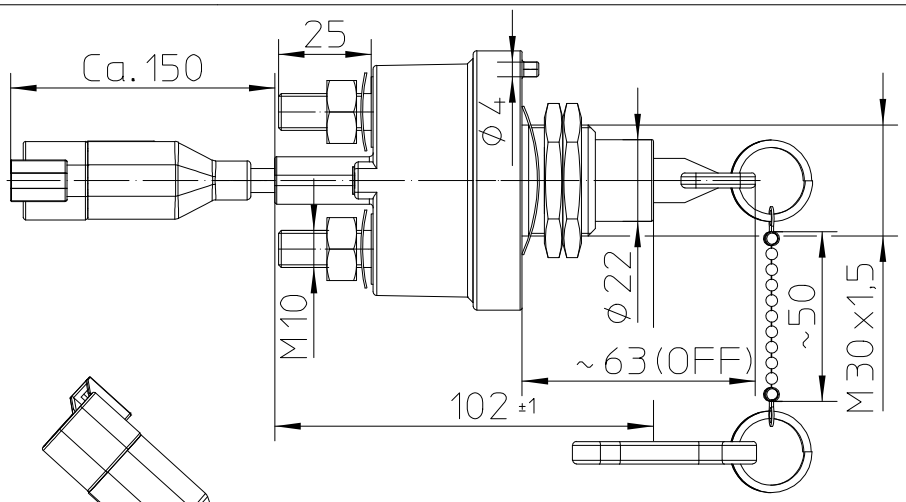

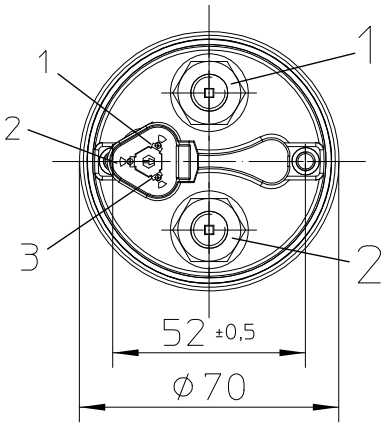

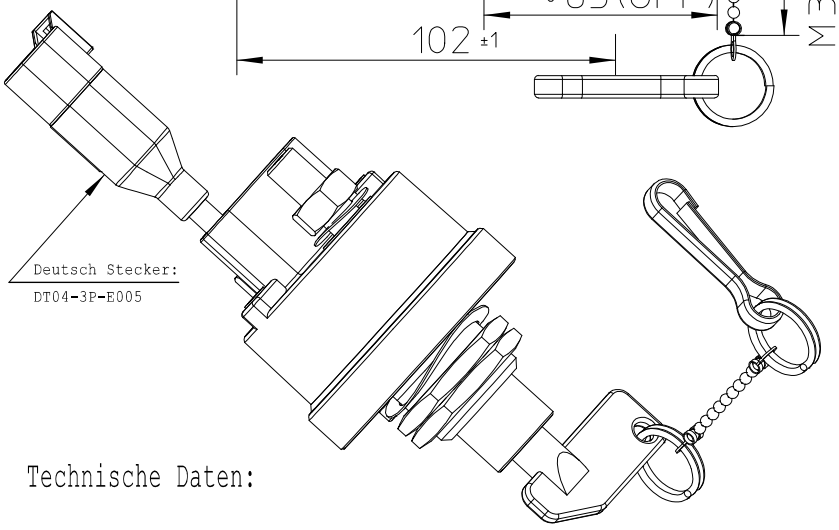

Schaltbild

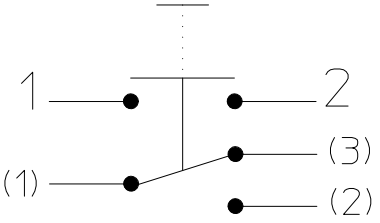

Technische Daten:

Gehäusewerkstoff: Haube	Vyncolit schwarz
Sockel	PA GF schwarz
Schalthebelwerkstoff	PA GF rot
Min. Isolationswiderstand	100MOhm
Hochspannungsfestigkeit	1050V-1min.
Max. Kontaktspannungsabfall bei Nennlast	150mV
Betriebsspannung	bis 32VDC
Dauerstrom	500A
Überlast	1500A-4min.
	2000A-1.5min.
	2500A-10sec.
Hilfskontakt:	
Dauerstrom:	10A
Schaltstrom:	24V L/R 5ms 10A
	24V L/R 20ms 6A
Schutzart-Gehäuse	IP 67/ IEC 529
Vibration	4G/ 50-2000Hz
Schock	6G/ 11ms
Gewicht	340g
Umgebungstemperatur	-40°C bis +85°C
Anschlussquerschnitt bei Nennlast	min. 250mm2
Einbaulage	beliebig
Schalthebel	abziehbar
Max. Anzugsmoment (Hauptkontakte)	15-20Nm

Für diese Zeichnung behalten wir uns das Urheberrecht gemäß DIN ISO 16016 vor

	Datum	Name	Freimaßtoleranz	Maßstab		Zeichnungs-Nr.:
Bearb.	28.11.2018	Mielk	DIN ISO 2768 cL	1:2	KUSLING	35-513-160-R-A5
Gepr.	28.11.2018	Grind				Vers.Nr.: